GIUNTO DIELETTRICO DI ACCIAIO, PN 40, ESTREMITA' DA SALDARE DI TESTA

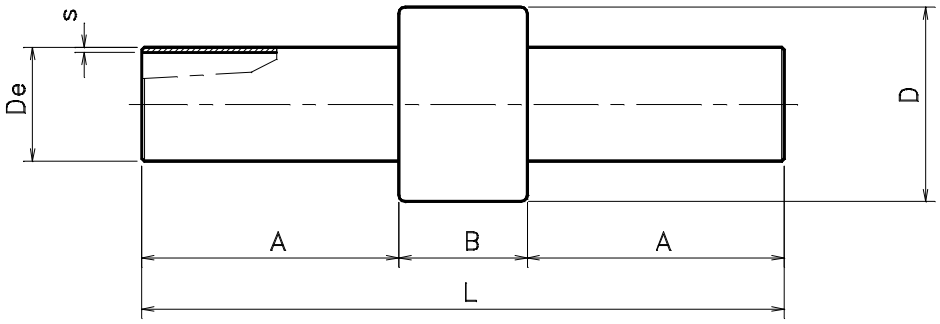

- DN : diametro nominale
- PRESSIONE MASSIMA DI ESERCIZIO : 24 bar
- PRESSIONE NOMINALE : PN 40 - ANSI 300
- TOLLERANZE : dimensioni L - A - B ± 3%
  pesi ± 5%
- COLLAUDI : S.F.C. ITALGAS RETI 1785200
- MARCATURA : indicazione del costruttore - PN - ANSI - De -S - materiale - temperatura massima sopportabile durante la saldatura
- MATERIALE TRONCHETTI : tubo API 5L gr. B, oppure, API 5L gr. X52
- ESTREMITA' : vedi foglio 2
- RIVESTIMENTO PROTETTIVO : esterno ed interno costituiti da materiali termoindurenti, resine epossidiche, epossiviniliche, poliuretaniche o epossifenoliche; spessori non minori di quelli prescritti dalla norma UNI 10285 per giunti isolanti monoblocco PN 16
- DESTINAZIONE :
  - Tubazioni stradali di acciaio in A.P.
  - Entrata impianti di riduzione intermedia, con Pe monte ≤ 24 bar
  - Uscita impianti di riduzione intermedia, con Pe valle ≤ 24 bar

Esempio di richiesta di approvvigionamento : 1785265 GIUNTO DIEL. DA SAL. PN 40 DN150

DN		De	D	L	A	B	s	Massa
mm	in	mm	mm	mm	mm	mm	mm	kg
80	3	88,9	152	500	200	100	5,49	14
100	4	114,3	178	500	192	115	6,02	20
150	6	168,3	244	600	222	156	7,11	42
200	8	219,1	299	600	215	170	8,18	63
250	10	273	368	800	305	190	9,27	108
300	12	323,9	420	800	295	210	9,52	153
350	14	355,6	472	1000	388	224	12,7	215
400	16	406,4	526	1000	380	240	12,7	278
500	20	508	636	1200	465	270	12,7	415
600	24	610	750	1200	450	300	12,7	540

OPERA INTELLETTUALE DI PROPRIETÀ DI ITALGAS RETI S.p.A. È VIETATA OGNI RIPRODUZIONE ANCHE PARZIALE. LA SOCIETÀ TUTELERÀ I PROPRI DIRITTI A TERMINI DI LEGGE.

GIUNTO DIELETTRICO DI ACCIAIO, PN 40, ESTREMITA' DA SALDARE DI TESTA

PREPARAZIONE ESTREMITA'

DN		s	s_1	Estremità	
mm	in	mm	mm	smussate	rastremate
80	3	5,49	3,6	✶	✶
100	4	6,02	4,0	✶	✶
150	6	7,11	4,5	✶	✶
200	8	8,18	4,5	✶	✶
250	10	9,27	4,5	✶	✶
300	12	9,52	4,5	✶	✶
350	14	12,7	5,6	✶	✶
400	16	12,7	5,6	✶	✶
500	20	12,7	7,1	✶	✶
600	24	12,7	7,1	✶	✶

NOTE :
- s : spessore nominale riferito ai tronchetti
- s1 : spessore dell'estremità da saldare dei trochetti

PARTICOLARI DI ESTREMITA'

RASTREMATE (ASME B 16.9)

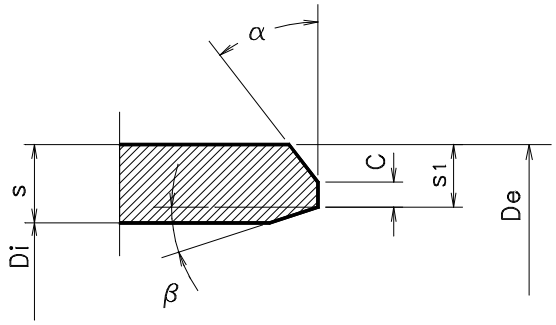

C = 1,6 ± 0,8

α = 37,5° ± 2,5°

β = ≤ 18°

Tolleranze sullo spessore s_1	
DN	s_1
80 ≤ DN ≤ 600	- 0 + 15%

OPERA INTELLETTUALE DI PROPRIETÀ DI ITALGAS RETI S.p.A. È VIETATA OGNI RIPRODUZIONE ANCHE PARZIALE. LA SOCIETÀ TUTELERÀ I PROPRI DIRITTI A TERMINI DI LEGGE.