OPERA INTELLETTUALE DI PROPRIETÀ DI ITALGAS RETI S.p.A. È VIETATA OGNI RIPRODUZIONE ANCHE PARZIALE. LA SOCIETÀ TUTELERÀ I PROPRI DIRITTI A TERMINI DI LEGGE.

GIUNTO DIELETTRICO DI ACCIAIO, PN16, ESTREMITA' DA SALDARE DI TESTA

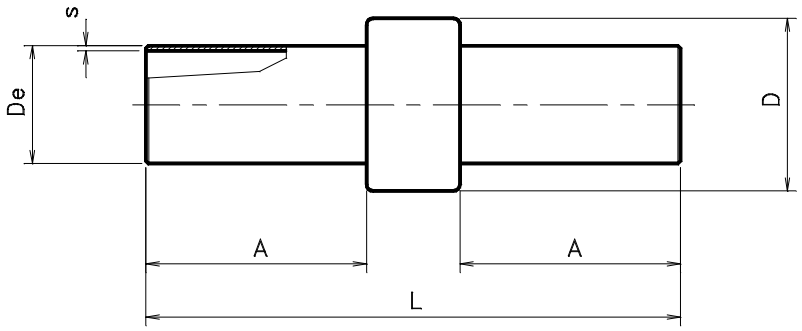

- DN : diametro nominale
- PRESSIONE MASSIMA DI ESERCIZIO : 5 bar
- PRESSIONE NOMINALE : PN16 o ANSI 150
- DIMENSIONI, TOLLERANZE, MATERIALI : UNI 10285
- MATERIALE TRONCHETTI : tubo API 5L grado A o B, opp. in alternativa tubo gas liscio di qualità per alte pressioni di acciaio P265TR2 UNI EN 10216-1 (solo per DN80)
- PREPARAZIONE ESTREMITÀ : vedi foglio 2
- RIVESTIMENTO PROTETTIVO : esterno ed interno costituiti da materiali termoindurenti, resine epossidiche, epossiviniliche, poliuretaniche o epossifenoliche; spessori conformi alla norma UNI 10285
- COLLAUDI : S.F.C. ITALGAS RETI 1785200
- MARCATURA : nome e marchio del costruttore; DN; PN; riferimento alla norma UNI 10285
- DESTINAZIONE :
  - per DN = 100, allacciamenti interrati su tubazioni stradali in B.P. e M.P.A
  - tubazioni stradali di acciaio in B.P. e M.P.
  - entrata e/o uscita impianti di riduzione, con Pe ≤ 5 bar

Esempio di richiesta di approvvigionamento : 1785035 GIUNTO DIEL. DA SAL. PN16 DN150

DN		De	L	A	s	Massa
mm	in	mm	min. mm	min. mm	min. mm	≥ kg
80	3	88,9	400	165	3,6	6,30
100	4	114,3	400	165	4,0	9,10
150	6	168,3	500	200	4,5	21,0
200	8	219,1	500	200	4,5	30,0
250	10	273,0	700	280	4,5	67,0
300	12	323,9	700	280	4,5	85,0
350	14	355,6	900	340	5,6	115,0
400	16	406,4	900	340	5,6	145,0
500	20	508,0	1000	370	7,1	210,0
600	24	610,0	1000	370	8,8	310,0

Quota D = Secondo standard del costruttore

GIUNTO DIELETTRICO DI ACCIAIO, PN16, ESTREMITA' DA SALDARE DI TESTA

PREPARAZIONE ESTREMITA'

DN		s	s_1	Estremità	
mm	in	mm	mm	smussate	rastremate
80	3	3,6	3,6	✶	–
100	4	4,0	4,0	✶	–
150	6	4,5	4,5	✶	–
200	8	4,5	4,5	✶	–
250	10	4,5	4,5	✶	–
300	12	4,5	4,5	✶	–
350	14	5,6	5,6	✶	–
400	16	5,6	5,6	✶	–
500	20	7,1	7,1	✶	–
600	24	8,8	7,1	✶	✶

NOTE :
- s : spessore nominale riferito ai tronchetti
- s1 : spessore dell'estremità da saldare dei tronchetti

PARTICOLARI DI ESTREMITA'

SMUSSATE (UNI ISO 6761)
$s_1 > 3{,}2$ mm

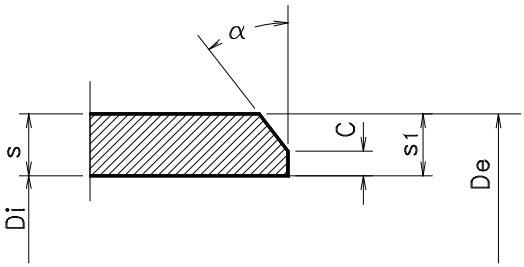

C = 1,6 ± 0,8
α = 37,5° ± 2,5°

RASTREMATE (ASME B 16.9)
per DN 600

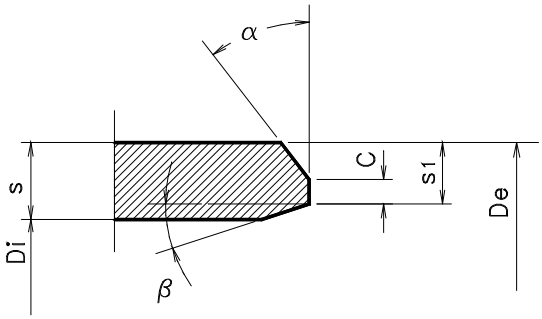

C = 1,6 ± 0,8
α = 37,5° ± 2,5°
β = ≤ 18°

Tolleranze sullo spessore s_1	
DN	s_1
600	- 0 + 15%

OPERA INTELLETTUALE DI PROPRIETÀ DI ITALGAS RETI S.p.A. È VIETATA OGNI RIPRODUZIONE ANCHE PARZIALE. LA SOCIETÀ TUTELERÀ I PROPRI DIRITTI A TERMINI DI LEGGE.