"SPECIFICA TECNICA DI VALUTAZIONE E DI FORNITURA E COLLAUDO"

S.T.V.F.C. 2000300

VALVOLE IN ACCIAIO PER CONDOTTE GAS

Compilato da	SERTEC-NORM	GIARAMIDA
Verificato da	SERTEC-NORM	VARESE
Verificato da	HSEQ	BOLZONI
Verificato da	PROMA-MATMA	SCOTTO
Verificato da	SERTEC-LAB	SALATI
Verificato da	PROMA-CMMAT	FASSINO
Approvato da	SERTEC	COMAZZI

Opera intellettuale di proprietà di Italgas Reti S.p.A. - Redazione ed emissione a cura dell'unità centrale "Normativa" - È vietato ogni uso, divulgazione e riproduzione, anche parziale, che non sia stato preventivamente e specificamente autorizzato dall'Unità Emittente - La Società si riserva la facoltà di tutelare i propri diritti a termini di legge.

SOMMARIO

1 INFORMAZIONI PRELIMINARI 4
1.1 ANNULLA E SOSTITUISCE 4
1.2 MOTIVO DI EMISSIONE 4
1.3 FUNZIONI AZIENDALI CITATE NEL DOCUMENTO 4
1.4 DEFINIZIONI 4
2 SCOPO E CAMPO DI APPLICAZIONE 4
2.1 SCOPO 4
2.2 CAMPO DI APPLICAZIONE 4
3 PRECISAZIONI 5
4 CONDIZIONI DI ESERCIZIO 5
4.1 TEMPERATURA DI FUNZIONAMENTO 5
4.2 VELOCITÀ DEL FLUSSO 5
4.3 CAMPO DI PRESSIONE 5
5 PRESCRIZIONI NORMATIVE GENERALI 6
5.1 COSTRUZIONE, MANUTENZIONE, USO 6
5.2 USO IN ATMOSFERE POTENZIALMENTE ESPLOSIVE 6
5.3 ATTREZZATURE A PRESSIONE 6
5.4 MOVIMENTAZIONE DELLE VALVOLE 7
5.5 VERIFICA DI CHIUSURA/APERTURA VALVOLE IN SERVIZIO 7
6 CARATTERISTICHE TECNICHE 7
6.1 VALVOLE A MASCHIO 7
6.1.1 Pe ≤ 0.5 MPa (5 bar) 7
6.1.2 Pe > 0.5 MPa (5 bar) 7
6.2 VALVOLE A SFERA 8
6.2.1 Pe ≤ 0.5 MPa (5 bar) 8
6.2.2 0.5 MPa (5 bar) ≤ Pe ≤ 1.6 MPa (16 bar) 8
6.2.3 Pe ≥ 1.6 MPa (16 bar) 8
6.3 VALVOLE A FARFALLA 9
6.4 MATERIALE DEL CORPO 9
6.5 ESTREMITÀ DEL CORPO A SALDARE DI TESTA 9
6.5.1 Rastremazioni delle estremità del corpo valvola 9
6.6 CARATTERISTICHE DELLE TUBAZIONI UTILIZZATE DA ITALGAS RETI 10
6.6.1 Tubi utilizzati da ITALGAS RETI per MOP ≤ 1,2 MPa (12 bar) 10
6.6.2 Tubi utilizzati da ITALGAS RETI per MOP > 1,2 MPa (12 bar) e ≤ 7,5 MPa (75 bar) 11
6.7 DISPOSITIVO DI MANOVRA 12
6.7.1 Elemento di manovra fisso 12
6.7.2 Elemento di manovra asportabile 12
6.7.3 Prolunghe dei dispositivi di manovra 12
6.8 INDICATORE DI POSIZIONE (POSIZIONE DELL'OTTURATORE) 13
6.9 RIVESTIMENTO PROTETTIVO 13
6.9.1 Valvole a sfera/maschio ad uso interrato 13
6.9.2 Valvole a sfera ad uso in atmosfera o in pozzetto 13
6.9.3 Valvole a farfalla 13
6.10 VALUTAZIONE TECNICA 13
7 MARCATURE 14
8 PROVE TIPO (TYPE TEST) 14

Opera intellettuale di proprietà di Italgas Reti S.p.A. - Redazione ed emissione a cura dell'unità centrale "Normativa" - È vietato ogni uso, divulgazione e riproduzione, anche parziale, che non sia stato preventivamente e specificamente autorizzato dall'Unità Emittente - La Società si riserva la facoltà di tutelare i propri diritti a termini di legge.

9 CONDIZIONI DI COLLAUDO 15

9.1 FACOLTÀ DELLA COMMITTENTE 15
9.2 PROVE E CONTROLLI 15

10 CONDIZIONI DI FORNITURA 15

11 DOCUMENTAZIONE RICHIESTA AL FORNITORE 16

11.1 FORNITORE 16
11.2 DOCUMENTAZIONE DA PRESENTARE 16
11.3 DOCUMENTAZIONE DI COLLAUDO 16
11.4 DOCUMENTAZIONE DI FORNITURA 16
11.5 FACOLTÀ DELLA COMMITTENTE 17

12 RIFERIMENTI NORMATIVI 17

13 APPENDICI 19

APPENDICE 1 20
APPENDICE 2 21
APPENDICE 3 22
APPENDICE 3 23
APPENDICE 4 24
APPENDICE 4 25
APPENDICE 5 26
APPENDICE 6 27
APPENDICE 7 28
APPENDICE 8 29
APPENDICE 9 30
APPENDICE 10 31
APPENDICE 11 32
APPENDICE 12 33
APPENDICE 13 34
APPENDICE 14 35
APPENDICE 15 36

Opera intellettuale di proprietà di Italgas Reti S.p.A. - Redazione ed emissione a cura dell'unità centrale "Normativa" - È vietato ogni uso, divulgazione e riproduzione, anche parziale, che non sia stato preventivamente e specificamente autorizzato dall'Unità Emittente - La Società si riserva la facoltà di tutelare i propri diritti a termini di legge.

1 INFORMAZIONI PRELIMINARI

1.1 ANNULLA E SOSTITUISCE

La presente specifica annulla e sostituisce:

- S.T.V. 2000300, edizione 3, del 26.05.2009 - "Valvole in acciaio per condotte di gas";
- S.F.C. 2000300, rev. 1, del 02.09.1993 - "Valvole in acciaio".

1.2 MOTIVO DI EMISSIONE

L'aggiornamento della S.T.V. 2000300 e la sua riedizione sotto forma di Specifica Tecnica di Valutazione e di Fornitura e Collaudo (S.T.V.F.C.), si è reso necessario a seguito di:

1) Nuovo contesto legislativo;
2) Emissione di nuove norme nazionali ed europee (es. UNI, CEI, EN, ecc.)
3) Inserimento dei criteri di Fornitura e Collaudo.

1.3 FUNZIONI AZIENDALI CITATE NEL DOCUMENTO

- SERTEC-NORM = Normativa
- PROMA-CMMAT = Category Manager Materials

1.4 DEFINIZIONI

Le definizioni tecniche contenute nella presente specifica sono conformi a quelle prescritte dalle norme elencate nel punto 13 "Riferimenti normativi".

2 SCOPO E CAMPO DI APPLICAZIONE

2.1 SCOPO

La presente specifica definisce le caratteristiche tecniche, la documentazione a corredo, i criteri per la fornitura ed il collaudo e le modalità di esecuzione delle verifiche tecniche da effettuarsi per la produzione delle valvole in acciaio per condotte gas (gas naturale) tenendo conto che gli eventuali additivi presenti nel gas non sono corrosivi.

2.2 CAMPO DI APPLICAZIONE

La presente Specifica Tecnica si applica ogni qualvolta si presenti l'opportunità approvvigionare delle valvole di acciaio, oggetto della presente specifica, prodotto da un nuovo potenziale Fornitore[1] oppure da un Fornitore già esistente.

[1] Per Fornitore si intende il soggetto responsabile della progettazione e della costruzione dei prodotti o il suo rappresentante legale come definito nel Decreto Legislativo n. 206 del 6 settembre 2005 e s.m.i. - "CODICE DEL CONSUMO" a norma dell'articolo 7 della legge 29 luglio 2003, n. 229.

Opera intellettuale di proprietà di Italgas Reti S.p.A. - Redazione ed emissione a cura dell'unità centrale "Normativa" - È vietato ogni uso, divulgazione e riproduzione, anche parziale, che non sia stato preventivamente e specificamente autorizzato dall'Unità Emittente - La Società si riserva la facoltà di tutelare i propri diritti a termini di legge.

3 PRECISAZIONI

a) La presente specifica deve intendersi parte integrante del "SISTEMA DI VALUTAZIONE E QUALIFICAZIONE DEI FORNITORI DI ITALGAS".
b) Nella presente specifica sono riportati i requisiti tecnici minimi richiesti da Italgas Reti in relazione alle Norme Legislative e Tecniche di riferimento.
c) E' cura e responsabilità del Fornitore garantire la totale conformità dei prodotti forniti alle disposizioni della presente S.T.V.F.C. e alle norme vigenti.
d) Nel caso in cui i prodotti in oggetto fossero forniti in opera da un installatore, lo stesso deve documentarne la rispondenza come richiesto al punto "Documentazione richiesta al Fornitore".
e) E' cura e responsabilità del Fornitore, durante il processo di progettazione, produzione e controllo dei prodotti, verificare che sui prodotti finiti non vi siano criticità costruttive (es. spigoli vivi, informazioni erronee per l'uso e la manutenzione, ecc.) che possano mettere a rischio la salute e sicurezza dei lavoratori della Committente in relazione a quanto previsto dal DLgs n. 81/08, e s.m.i..
f) Per tutti gli eventuali aspetti tecnici ed operativi in contrasto o non riportati nella presente S.T.V.F.C. ma comunque attinenti alla progettazione, all'installazione, alla manutenzione ed all'uso dei prodotti stessi, è cura e responsabilità del Fornitore fare riferimento alla normativa vigente.
g) I disegni o le illustrazioni riportati sono da intendersi come "modello tipo, riportato a titolo esemplificativo", ad esclusione delle dimensioni e delle caratteristiche tecniche specificate che sono invece da intendersi vincolanti.

4 CONDIZIONI DI ESERCIZIO

4.1 TEMPERATURA DI FUNZIONAMENTO

La temperatura di progetto deve essere compresa tra -10°C e +60°C

4.2 VELOCITÀ DEL FLUSSO

La velocità del flusso è secondo i D.M.

4.3 CAMPO DI PRESSIONE

Le pressioni massime di esercizio sono riportate nelle Appendici da 1 a 14.

Opera intellettuale di proprietà di Italgas Reti S.p.A. - Redazione ed emissione a cura dell'unità centrale "Normativa" - È vietato ogni uso, divulgazione e riproduzione, anche parziale, che non sia stato preventivamente e specificamente autorizzato dall'Unità Emittente - La Società si riserva la facoltà di tutelare i propri diritti a termini di legge.

5 PRESCRIZIONI NORMATIVE GENERALI

Tutte le valvole descritte nella presente specifica devono essere:

- Prodotte, controllate e certificate in conformità a quanto previsto dalle norme legislative e tecniche indicate nei punti successivi e nelle varie appendici;
- Corredate di "Istruzioni Operative" in lingua italiana come prescritto dalle norme di riferimento.

5.1 COSTRUZIONE, MANUTENZIONE, USO

Tutte le valvole, in relazione al campo di pressione di esercizio utilizzato, devono essere conformi a quanto prescritto dai seguenti Decreti Ministeriali e dalle Norme Tecniche da essi richiamati:

- Decreto Ministeriale 16 aprile 2008;
- Decreto Ministeriale 17 aprile 2008.

5.2 USO IN ATMOSFERE POTENZIALMENTE ESPLOSIVE

Tutte le valvole devono potere essere utilizzate senza rischi all'interno di atmosfere potenzialmente esplosive, pertanto, in riferimento al D.Lgs. 233 del 12 giugno 2003 devono rispettare quanto previsto in merito dal D.Lgs. 19 maggio 2016, n° 85 ove applicabile.
Il rispetto di tale prescrizione deve essere dimostrato, nel caso in cui il prodotto rientri nel campo di applicazione del D.Lgs. 19 maggio 2016, n° 85, dalla:

- "Marcatura" del prodotto;
- Documentazione prevista, a seconda dei casi, dal suddetto Decreto stesso e dalle relative norme armonizzate (es. dichiarazione di conformità UE o attestato di conformità, istruzioni per l'uso e la manutenzione in italiano, eventuale certificato di conformità a seguito di esame UE del tipo).

Nelle Appendici da 1 a 14, sono riportati i luoghi pericolosi con le relative zone in cui devono essere installate le valvole e per le quali il costruttore deve effettuare, sotto la propria responsabilità, l'analisi dei rischi.

5.3 ATTREZZATURE A PRESSIONE

Le valvole descritte nella presente specifica sono usate nella costruzione e nella gestione di reti in pressione convoglianti gas naturale o impianti di riduzione della pressione. Pertanto, le stesse devono anche rispettare quanto previsto dal D.Lgs. 25 febbraio 2000 n. 93 e s.m.i. (Direttiva PED).
Ai sensi della Direttiva PED, in merito alle norme armonizzate si richiede in particolare l'applicazione delle seguenti norme nella loro specifica destinazione:

- UNI EN 19 - "Valvole industriali - Marcatura delle valvole metalliche."
- UNI EN 1983 - "Valvole a sfera di acciaio"
- UNI EN 593 - "Valvole metalliche a farfalla"
- UNI EN 1092-1 – "Flange e loro giunzioni – Parte 1: Flange d'acciaio"

Opera intellettuale di proprietà di Italgas Reti S.p.A. - Redazione ed emissione a cura dell'unità centrale "Normativa" - È vietato ogni uso, divulgazione e riproduzione, anche parziale, che non sia stato preventivamente e specificamente autorizzato dall'Unità Emittente - La Società si riserva la facoltà di tutelare i propri diritti a termini di legge.

5.4 MOVIMENTAZIONE DELLE VALVOLE

Nel rispetto delle disposizioni legislative vigenti sull'uso e sulla movimentazione delle attrezzature (Rif. D.Lgs. 9 aprile 2008 n. 81 e s.m.i.), è cura del Fornitore dotare le valvole che lo necessitano di predisposizione (ad esempio golfare) per consentirne la movimentazione mediante l'utilizzo di mezzi di sollevamento.

5.5 VERIFICA DI CHIUSURA/APERTURA VALVOLE IN SERVIZIO

Italgas Reti effettua 1 volta l'anno la verifica di chiusura/apertura delle valvole installate nelle proprie reti. Pertanto, le valvole fornite ad Italgas Reti devono mantenere inalterate le caratteristiche di efficienza per il periodo intercorrente tra una movimentazione e l'altra.

6 CARATTERISTICHE TECNICHE

6.1 VALVOLE A MASCHIO

6.1.1 Pe ≤ 0.5 MPa (5 bar)

Norma legislativa di riferimento:

- D.M. del 16 aprile 2008

Norme tecniche richiamate dal D.M.:

- Norma UNI 9034
- Norma API SPEC 6D

oppure:

- Norma UNI EN 12007-1
- Norma UNI EN 12007-3
- Norma UNI EN 13774 e complementari da essa richiamate

Il tipo di valvola con relativi DN e prescrizioni costruttive, sono indicati nell'Appendice 1

6.1.2 Pe > 0.5 MPa (5 bar)

Norma legislativa di riferimento:

- D.M. del 17 aprile 2008

Norme tecniche richiamate dal D.M.:

- Norma UNI EN 1594
- Norma UNI EN 14141 e complementari da essa richiamate

Il tipo di valvola con relativi DN e prescrizioni costruttive, sono indicati nell'Appendice 2.

Opera intellettuale di proprietà di Italgas Reti S.p.A. - Redazione ed emissione a cura dell'unità centrale "Normativa" - È vietato ogni uso, divulgazione e riproduzione, anche parziale, che non sia stato preventivamente e specificamente autorizzato dall'Unità Emittente - La Società si riserva la facoltà di tutelare i propri diritti a termini di legge.

6.2 VALVOLE A SFERA

6.2.1 Pe ≤ 0.5 MPa (5 bar)

Norma legislativa di riferimento:

- D.M. del 16 aprile 2008

Norme tecniche richiamate dal D.M.:

- Norma UNI 9165
- Norma UNI 9034
- Norma UNI 9734 e complementari da essa richiamate

  oppure:
- Norma UNI EN 12007-1
- Norma UNI EN 12007-3
- Norma UNI EN 13774 e complementari da essa richiamate

I tipi di valvola con relativi DN e prescrizioni costruttive, sono indicati nell'Appendice 6 e Appendice 7.

6.2.2 0.5 MPa (5 bar) ≤ Pe ≤ 1.6 MPa (16 bar)

Norma legislativa di riferimento:

- D.M. del 17 aprile 2008

Norme tecniche richiamate dal D.M.:

- Norma UNI EN 12007-1
- Norma UNI EN 12007-3
- Norma UNI EN 13774 e complementari da essa richiamate

I tipi di valvola con relativi DN e prescrizioni costruttive, sono indicati nelle seguenti Appendici: Appendice 3, Appendice 4, Appendice 8, Appendice 10, Appendice 11, Appendice 12.

6.2.3 Pe ≥ 1.6 MPa (16 bar)

Norma legislativa di riferimento:

- D.M. del 17 aprile 2008

Norme tecniche richiamate dal D.M.:

- Norma UNI EN 1594
- Norma UNI EN 14141 e complementari da essa richiamate

I tipi di valvola con relativi DN e prescrizioni costruttive, sono indicati nelle seguenti appendici: Appendice 5, Appendice 9, Appendice 13.

Opera intellettuale di proprietà di Italgas Reti S.p.A. - Redazione ed emissione a cura dell'unità centrale "Normativa" - È vietato ogni uso, divulgazione e riproduzione, anche parziale, che non sia stato preventivamente e specificamente autorizzato dall'Unità Emittente - La Società si riserva la facoltà di tutelare i propri diritti a termini di legge.

6.3 VALVOLE A FARFALLA

Norma legislativa di riferimento:

- D.M. del 16 aprile 2008

Norme tecniche richiamate dal D.M.:

- Norma UNI 9034
- Norma UNI EN 593
- Norma UNI 11354
- Norma UNI EN 13774 e complementari da essa richiamate

Il tipo di valvola con relativi DN e prescrizioni costruttive, sono indicati nell'Appendice 14 e devono essere fornite già assemblate come nella figura riportata nella stessa.

6.4 MATERIALE DEL CORPO

La qualità del materiale costituente il corpo di ogni singola valvola inclusa nella presente S.T.V.F.C., deve essere conforme alle Norme applicate.
Inoltre, per le valvole a saldare di testa, il materiale del corpo deve essere compatibile per la saldatura con il materiale delle tubazioni indicato al p.to 6.6.

6.5 ESTREMITÀ DEL CORPO A SALDARE DI TESTA

Tutte le valvole in conformazione a saldare di testa, devono essere fornite con le estremità rastremate in modo tale da permettere la saldatura nella fase della loro installazione (Figura 1). Sono riportate, di seguito, le informazioni tecniche necessarie per la loro rastremazione.

6.5.1 Rastremazioni delle estremità del corpo valvola

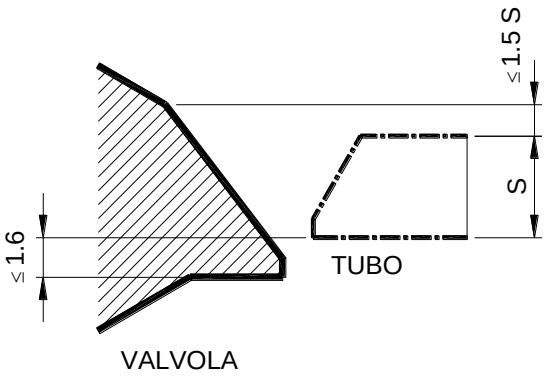

Figura 1 - Rappresentazione indicativa

- **Valvole a maschio**
  Le estremità delle valvole a saldare rappresentate nelle relative appendici, devono essere rastremate in conformità alla norma UNI EN 12627 o equivalente.

Opera intellettuale di proprietà di Italgas Reti S.p.A. - Redazione ed emissione a cura dell'unità centrale "Normativa" - È vietato ogni uso, divulgazione e riproduzione, anche parziale, che non sia stato preventivamente e specificamente autorizzato dall'Unità Emittente - La Società si riserva la facoltà di tutelare i propri diritti a termini di legge.

- **Valvole a sfera**
  Le estremità delle valvole a saldare rappresentate nelle relative appendici, devono essere rastremate in conformità alla norma tecnica di riferimento applicata:
  - UNI 9734
  - UNI EN 12627
- **Valvole a farfalla**
  Le estremità delle flange applicate alle valvole a saldare, rappresentate nella relativa appendice, devono essere conformi alla norma UNI EN 1092-1.

6.6 CARATTERISTICHE DELLE TUBAZIONI UTILIZZATE DA ITALGAS RETI

Poiché, per specifiche esigenze tecniche o di approvvigionamento i tubi indicati di seguito potrebbero subire modifiche nelle loro caratteristiche dimensionali, è cura di Italgas Reti comunicare al Fornitore, nella fase dell'ordinativo, le eventuali variazioni.

6.6.1 Tubi utilizzati da ITALGAS RETI per MOP ≤ 1,2 MPa (12 bar)

Per questa classe di pressione ITALGAS RETI utilizza, nella costruzione delle proprie reti di distribuzione, tubi di acciaio conformi alla norma UNI EN ISO 3183, grado del materiale PSL1:

- Designazione simbolica L210
- Designazione numerica 1.8713
- Rt0.5 = 210 N/mm²

Le estremità dei tubi sono preparate in conformità alla norma citata.
Sono riportate di seguito, in tabella 1, le caratteristiche dimensionali dei tubi.

Tabella 1 - Tubi per Pe ≤ 1,2 MPa

DN	DN	De Nominale	Estremità		DI	Spessore		
							Con tolleranza	
			De min.	De max		Nominale	**Negativa Min.**	**Positiva Max**
(")	(mm)	(mm)	(mm)	(mm)	(mm)	(mm)	(mm)	(mm)
3/4	20	26,9	NOTA 1		22,3	2,3	NOTA 2	
1	25	33,7			27,9	2,9		
1 1/2	40	48,3			42,5	2,9		
2	50	60,3			54,5	2,9		
3	80	88,9			82,5	3,2		
4	100	114,3			107,9	3,2		
6	150	168,3			160,3	4,0		
8	200	219,1			209,1	5,0		
10	250	273			261,8	5,6		
12	300	323,9			312,7	5,6		
14	350	355,6			343	6,3		
16	400	406,4			393,8	6,3		
20	500	508			495,4	6,3		
24	600	610			595,8	7,1		

Opera intellettuale di proprietà di Italgas Reti S.p.A. - Redazione ed emissione a cura dell'unità centrale "Normativa" - È vietato ogni uso, divulgazione e riproduzione, anche parziale, che non sia stato preventivamente e specificamente autorizzato dall'Unità Emittente - La Società si riserva la facoltà di tutelare i propri diritti a termini di legge.

NOTE:

1. Tolleranze sul diametro esterno (De) di estremità del tubo (tratte da norma UNI EN ISO 3183):

Tabella 2 – Tolleranze sul diametro esterno De

De (mm)	Tolleranze sul diametro (mm)			
	Tubo (eccetto le estremità)		Estremità del tubo	
	Tubo seamless	Tubo saldato	Tubo seamless	Tubo saldato
De < 60,3	da -0,8 a +0,4			
60,3 ≤ De ≤ 168,3	± 0,0075 De		da -0,4 a + 1,6	
168,3 < De ≤ 610	± 0,0075 De	± 0,0075 De, ma massimo di ± 3,2	± 0,005 De, ma massimo di ± 1,6	

2. Tolleranze sullo spessore di estremità del tubo (tratte da norma UNI EN ISO 3183):

Tabella 3 – Tolleranze sullo spessore di estremità

Spessore S (mm)	Tolleranze (mm)
Tubo seamless	
S ≤ 4,0	+0,6 -0,5
4,0 < S < 25,0	+ 0,15 S -0,125 S
Tubo saldato	
S ≤ 5,0	± 0,5
5,0 < S < 15,0	± 0,1 S

6.6.2 Tubi utilizzati da ITALGAS RETI per MOP > 1,2 MPa (12 bar) e ≤ 7,5 MPa (75 bar)

Per questa classe di pressione ITALGAS RETI utilizza, nella costruzione delle proprie reti di distribuzione, tubi di acciaio conformi alla norma UNI EN ISO 3183, grado del materiale PSL2:

- Designazione alfanumerica L360N
- Designazione numerica: 1.8793
- Rt0.5 = 360 N/mm²

Le estremità dei tubi sono preparate in conformità alla norma citata.

Sono riportate di seguito, in tabella 4, le caratteristiche dimensionali dei tubi.

Opera intellettuale di proprietà di Italgas Reti S.p.A. - Redazione ed emissione a cura dell'unità centrale "Normativa" - È vietato ogni uso, divulgazione e riproduzione, anche parziale, che non sia stato preventivamente e specificamente autorizzato dall'Unità Emittente - La Società si riserva la facoltà di tutelare i propri diritti a termini di legge.

Tabella 4 - Tubi per 1,2 MPa < Pe ≤ 7,5 MPa

DN	DN	De Nominale	Estremità		DI	Spessore		
							Con tolleranza	
			De min.	De max		Nominale	**Negativa Min.**	**Positiva Max**
(")	(mm)	(mm)	(mm)	(mm)	(mm)	(mm)	(mm)	(mm)
3	80	88,9	NOTA 1		82,5	3,2	NOTA 2	
4	100	114,3			107,9	3,2		
6	150	168,3			159,3	4,5		
8	200	219,1			210,1	4,5		
10	250	273			261,8	5,6		
12	300	323,9			309,7	7,1		
14	350	355,6			341,4	7,1		
16	400	406,4			390,4	8,0		
20	500	508			488	10,0		

NOTE:

1. Tolleranze sul diametro esterno (De) di estremità del tubo (tratte da norma UNI EN ISO 3183):
   Si veda Tabella 2, paragrafo 6.6.1 della presente specifica.

2. Tolleranze sullo spessore di estremità del tubo (tratte da norma UNI EN ISO 3183):
   Si veda Tabella 3, paragrafo 6.6.1 della presente specifica.

6.7 DISPOSITIVO DI MANOVRA

A complemento delle caratteristiche in merito previste dalle norme di riferimento citate nella presente specifica, tutte le valvole devono essere dotate di elemento di manovra in conformità alla norma UNI EN 12570 per tutti i casi oggetto della norma stessa.

6.7.1 Elemento di manovra fisso

Azionamento diretto, a mezzo leva o riduttore con volantino, come indicato nelle varie appendici.

6.7.2 Elemento di manovra asportabile

In caso di approvvigionamento di elementi di manovra asportabili, devono essere soddisfatte le seguenti richieste e caratteristiche tecniche.

- **Chiave di manovra a T**
  Utilizzata per la manovra di valvole a maschio ed a sfera per interramento diretto, dotata di attacco per quadro di manovra 22x22 mm (vedere Appendici 1 - 2 - 3 - 4 - 5).
- **Riduttore asportabile**
  Utilizzato per la manovra di valvole a sfera per interramento diretto, dotato di attacco a flangia accoppiabile con le flange delle valvole riportate nelle Appendici 3 e 4.

6.7.3 Prolunghe dei dispositivi di manovra

Le dimensioni delle prolunghe dei dispositivi di manovra delle valvole, per interramento diretto, indicate nelle relative appendici, devono essere previste per una profondità di posa di 1.10 m dalla direttrice superiore della tubazione sulla quale vanno assemblate le valvole.
Nel caso in cui fossero necessarie installazioni con profondità di posa diverse, è cura di Italgas Reti comunicare al Fornitore, nella fase dell'ordinativo, le opportune variazioni.

Opera intellettuale di proprietà di Italgas Reti S.p.A. - Redazione ed emissione a cura dell'unità centrale "Normativa" - È vietato ogni uso, divulgazione e riproduzione, anche parziale, che non sia stato preventivamente e specificamente autorizzato dall'Unità Emittente - La Società si riserva la facoltà di tutelare i propri diritti a termini di legge.

6.8 INDICATORE DI POSIZIONE (POSIZIONE DELL'OTTURATORE)

Su tutti i tipi di valvole di cui alla presente specifica, deve essere sempre visibile sull'esterno della valvola un indicatore che mostra la posizione dell'otturatore sia in apertura che in chiusura. Tutte le valvole devono quindi essere dotate di un indice, durevole nel tempo (ad esempio, tramite incisione o altre soluzioni tecniche), di "aperto" e "chiuso" sul riduttore o sul quadro di manovra.

6.9 RIVESTIMENTO PROTETTIVO

Il rivestimento protettivo delle valvole deve rispondere alle caratteristiche descritte nei punti successivi; sono ammessi altri trattamenti equivalenti e durevoli nel tempo, purché approvati da Italgas Reti. L'applicazione della verniciatura deve effettuarsi a valle di un'opportuna preparazione superficiale, in conformità alla Norma UNI EN ISO 8504, idonea a garantire una corretta adesione tra il prodotto applicato ed il substrato metallico.

6.9.1 Valvole a sfera/maschio ad uso interrato

Il corpo e la colonnina delle valvole riportate dall'Appendice 1 all'Appendice 5 devono essere trattati con vernice a base di resine epossidiche ad alto spessore adatti all'uso interrato (prodotti della HEMPEL, CARBOLINE, JOUTUN, INTERNATIONAL PAINT, etc.) o materiali equivalenti per resistenza sia meccanica che alla corrosione.

6.9.2 Valvole a sfera ad uso in atmosfera o in pozzetto

Le valvole riportate dall'Appendice 6 all'Appendice 11 devono essere trattate con materiali resistenti sia meccanicamente che alla corrosione quali ad esempio:

- fondo: prodotto a base zincante o antiruggine nitrosintetico;
- finitura: vernice a base poliuretanica o vernice alluminio alla nitro.

6.9.3 Valvole a farfalla

Le valvole riportate nell'Appendice 12 devono essere trattate come segue:

a) <u>Servizio Fuori terra:</u>
   - fondo: prodotto a base zincante o antiruggine nitrosintetico
   - finitura: vernice a base poliuretanica o vernice alluminio alla nitro

b) <u>Servizio Interrato:</u>
   Devono essere trattate con vernice a base di resine epossidiche ad alto spessore adatti all'uso interrato (prodotti della HEMPEL, CARBOLINE, JOTUN, INTERNATIONAL PAINT, etc.) o materiali equivalenti per resistenza sia meccanica che alla corrosione.

6.10 VALUTAZIONE TECNICA

In relazione al D.Lgs. 9 aprile 2008 n. 81 e s.m.i., Italgas Reti si riserva la facoltà, nella propria valutazione di utilizzo dei prodotti proposti, di considerare le conseguenze operative derivanti dalle condizioni d'uso degli apparecchi come prescritto dal Fornitore nel "Manuale d'uso e manutenzione".

Opera intellettuale di proprietà di Italgas Reti S.p.A. - Redazione ed emissione a cura dell'unità centrale "Normativa" - È vietato ogni uso, divulgazione e riproduzione, anche parziale, che non sia stato preventivamente e specificamente autorizzato dall'Unità Emittente - La Società si riserva la facoltà di tutelare i propri diritti a termini di legge.

7 MARCATURE

La marcatura di tutte le valvole dovrà riportare almeno le seguenti informazioni:

- Logo Fornitore
- Diametro nominale e tipo di estremità
- Classe di pressione
- Materiale base del corpo

Inoltre, tutte le valvole devono essere marcate, in modo leggibile e indelebile, con le marcature obbligatorie specificate dalle relative norme di riferimento applicate.
Le valvole che rientrano nel campo di applicazione dei:

- Decreto Legislativo 19 maggio 2016, n° 85.
- Decreto Legislativo 25 febbraio 2000, n° 93 e s.m.i.

devono essere marcate in conformità ai decreti stessi, integrando le marcature qualora le stesse valvole rientrassero nel campo di applicazione di entrambi.
Devono comunque essere tenute in conto tutte le prescrizioni contenute su eventuali ulteriori norme che prendessero in considerazione aspetti costruttivi parziali relativi alle valvole descritte nella presente S.T.V.F.C. e che richiedessero altre marcature obbligatorie.
Tutte le marcature devono essere posizionate seguendo ove possibile le indicazioni della norma UNI EN 19.

8 PROVE TIPO (TYPE TEST)

Nella fase di progettazione del prodotto, sarà cura del Fornitore effettuare c/o laboratori riconosciuti o direttamente presso il Fornitore stesso tutte le “Prove tipo” previste dalle norme di riferimento e/o da quelle di progettazione del Fornitore stesso e dalle norme in esse richiamate per la verifica dell’uso finale previsto del prodotto.

Opera intellettuale di proprietà di Italgas Reti S.p.A. - Redazione ed emissione a cura dell'unità centrale "Normativa" - È vietato ogni uso, divulgazione e riproduzione, anche parziale, che non sia stato preventivamente e specificamente autorizzato dall’Unità Emittente - La Società si riserva la facoltà di tutelare i propri diritti a termini di legge.

9 CONDIZIONI DI COLLAUDO

9.1 FACOLTÀ DELLA COMMITTENTE

Italgas Reti si riserva di:

- Presenziare con propri Ispettori e/o Compagnie di Ispezione dalla stessa incaricate all'esecuzione delle prove/controlli c/o Vs. stabilimento e a Vs. cura e Spese, per controllare la rispondenza costruttiva e funzionale dei materiali in accordo alle specifiche e/o norme di riferimento.
- Verificare, al momento del ricevimento e/o nelle reali condizioni di impiego, la perfetta rispondenza del bene alle caratteristiche tecniche funzionali espressamente indicato in Contratto.

Rimane inteso che l'esito favorevole della ns. Ispezione e verifica dei materiali non vi solleverà in alcun modo delle responsabilità ed impegni che vi deriveranno da ogni singolo contratto.

9.2 PROVE E CONTROLLI

Le prove ed i controlli che il Fornitore deve effettuare durante il processo di produzione delle valvole sono almeno:

- Prove di pressione su corpo e tenute in accordo ai requisiti degli standard API 6D, UNI EN 12266 o UNI 9734 a seconda dello standard di riferimento applicabile;
- Controlli visuali e dimensionali;
- Controlli non distruttivi con particelle magnetiche in accordo a UNI EN ISO 17638 o liquidi penetranti in accordo UNI EN ISO 3452, sulle saldature delle valvole con corpo saldato:
- Controlli sulla verniciatura:
  - Preparazione della superficie in accordo alla Norma UNI EN ISO 8504;
  - Controllo della rugosità in accordo alla Norma UNI EN ISO 8503;
  - Controllo dello spessore in accordo alla ISO 19840 o equivalenti.

10 CONDIZIONI DI FORNITURA

Tutte le valvole fornite devono essere pronte per l'installazione, con l'otturatore posizionato in massima apertura e devono essere rivestite da uno strato di idonea vernice protettiva.
Tutte le valvole fornite devono essere dotate di idonee protezioni alle estremità, ate a impedire l'ingresso di corpi estranei all'interno ed il danneggiamento accidentale delle eventuali estremità a saldare.

Opera intellettuale di proprietà di Italgas Reti S.p.A. - Redazione ed emissione a cura dell'unità centrale "Normativa" - È vietato ogni uso, divulgazione e riproduzione, anche parziale, che non sia stato preventivamente e specificamente autorizzato dall'Unità Emittente - La Società si riserva la facoltà di tutelare i propri diritti a termini di legge.

11 DOCUMENTAZIONE RICHIESTA AL FORNITORE

11.1 FORNITORE

Il potenziale Fornitore deve essere qualificato come Fornitore ITALGAS.

11.2 DOCUMENTAZIONE DA PRESENTARE

Il potenziale Fornitore deve presentare alla Funzione Aziendale PROMA-CMMAT la "Dichiarazione di conformità" alla presente S.T.V.F.C. e agli eventuali documenti specifici (disposizioni legislative, Norme applicate, ecc.) cui il fornitore fa riferimento per la progettazione e costruzione del prodotto, secondo quanto indicato nella norma UNI CEI EN ISO/IEC 17050-1 (vedere l'esempio riportato nell'APPENDICE 15 della presente S.T.V.F.C.);

11.3 DOCUMENTAZIONE DI COLLAUDO

Il Fornitore dovrà emettere un Certificato di Controllo e dei Materiali "tipo 3.1" in conformità alla Norma UNI EN 10204 in cui dichiara che i prodotti forniti sono conformi ai requisiti della presente specifica e nel quale fornisce i risultati di prova.
La registrazione della documentazione completa di produzione/collaudo compilata dal Fornitore deve essere conservata (in base alle disposizioni di legge, per 10 anni sotto la sua responsabilità e deve essere resa disponibile su ogni richiesta della Committente).

11.4 DOCUMENTAZIONE DI FORNITURA

- Documenti conformi al D.Lgs. 21 novembre 2005 n. 286, e s.m.i.
- "Dichiarazioni di conformità UE" in relazione ai propri prodotti se rientranti nelle "Direttive di prodotto" pertinenti;
- Manuali di installazione, uso e manutenzione, a corredo dei prodotti

Opera intellettuale di proprietà di Italgas Reti S.p.A. - Redazione ed emissione a cura dell'unità centrale "Normativa" - È vietato ogni uso, divulgazione e riproduzione, anche parziale, che non sia stato preventivamente e specificamente autorizzato dall'Unità Emittente - La Società si riserva la facoltà di tutelare i propri diritti a termini di legge.

11.5 FACOLTÀ DELLA COMMITTENTE

È facoltà di Italgas Reti, per ogni ordine di acquisto, richiedere al Fornitore:

- Ulteriore documentazione tecnica e/o grafica,
- Prove aggiuntive di laboratorio e/o in campo,

al fine di verificare la conformità dei prodotti proposti a quanto riportato nella presente S.T.V.F.C. ed alle norme citate alle quali si fa riferimento.

12 RIFERIMENTI NORMATIVI

- Decreto Legislativo 19 maggio 2016, n° 85 – "Attuazione della direttiva 2014/34/UE concernente l'armonizzazione delle legislazioni degli Stati membri relative agli apparecchi e sistemi di protezione destinati ad essere utilizzati in atmosfera potenzialmente esplosiva".
- Decreto Legislativo 12 giugno 2003 n. 233 - "Attuazione della direttiva 1999/92/CE relativa alle prescrizioni minime per il miglioramento della tutela della sicurezza e della salute dei lavoratori esposti al rischio di atmosfere esplosive".
- Decreto Legislativo 25 febbraio 2000, n° 93 e s.m.i. - "Attuazione della direttiva 97/23/CE in materia di attrezzature a pressione e della direttiva 2014/68/UE concernente l'armonizzazione delle legislazioni degli Stati membri relative alla messa a disposizione sul mercato di attrezzature a pressione (rifusione), che ne dispone l'abrogazione".
- Decreto Legislativo 9 aprile 2008 n. 81 e s.m.i. - "Attuazione dell'art.1 della legge 3 agosto 2007, n. 123 in materia di tutela della salute e della sicurezza nei luoghi di lavoro".
- Decreto Legislativo 3 aprile 2006 n. 152 e s.m.i. "Norme in materia ambientale".
- Decreto Legislativo 21 novembre 2005, n. 286 e s.m.i. "Disposizioni per il riassetto normativo in materia di liberalizzazione regolata dell'esercizio dell'attività di autotrasportatore".
- Decreto Ministeriale 16 aprile 2008 - "Regola tecnica per la progettazione, costruzione, collaudo, esercizio e sorveglianza delle opere e dei sistemi di distribuzione e di linee dirette del gas naturale con densità non superiore a 0,8".
- Decreto Ministeriale 17 aprile 2008 - "Regola tecnica per la progettazione, costruzione, collaudo, esercizio e sorveglianza delle opere e degli impianti di trasporto di gas naturale con densità non superiore a 0,8".
- UNI 9734 - "Dispositivi di intercettazione per condotte di gas. Valvole di acciaio con otturatore a sfera".
- UNI 9034 - "Condotte di distribuzione del gas con pressione massima di esercizio minore o uguale 0,5 MPa (5 bar) - Materiali e sistemi di giunzione".
- UNI 9165 – "Reti di distribuzione del gas – Condotte con pressione massima di esercizio minore o uguale a 5 bar – Progettazione, costruzione, collaudo, conduzione, manutenzione e risanamento".
- UNI CEI EN ISO/IEC 17050-1 - "Valutazione della conformità - Dichiarazione di conformità rilasciata dal Fornitore - Parte 1: Requisiti generali"
- UNI EN 19 - "Valvole industriali. Marcatura delle valvole metalliche"
- UNI EN 12982 – "Valvole industriali - Scartamenti di valvole con estremità a saldare di testa".
- UNI EN 12266-1 – "Valvole industriali – Prove di valvole metalliche – Prove in pressione, procedimenti di prova e criteri di accettazione – Requisiti obbligatori".
- UNI EN 558 - "Valvole industriali. Scartamenti delle valvole metalliche impiegate su tubazioni flangiate. Valvole designate per PN e per classe"

Opera intellettuale di proprietà di Italgas Reti S.p.A. - Redazione ed emissione a cura dell'unità centrale "Normativa" - È vietato ogni uso, divulgazione e riproduzione, anche parziale, che non sia stato preventivamente e specificamente autorizzato dall'Unità Emittente - La Società si riserva la facoltà di tutelare i propri diritti a termini di legge.

- UNI EN 593 - "Valvole industriali. Valvole metalliche a farfalla"
- UNI 11354 – "Dispositivi di intercettazione per reti di distribuzione e/o trasporto del gas – Valvole a farfalla".
- UNI EN 1092-1 - "Flange e loro giunzioni. Flange circolari per tubazioni, valvole, raccordi e accessori designate mediante PN –Parte 1: Flange di acciaio"
- UNI EN ISO 3183 – "Industrie del petrolio e del gas naturale – Tubi di acciaio per i sistemi di trasporto per mezzo di condotte".
- UNI EN ISO 17638 – "Controllo non distruttivo delle saldature – Controllo con particelle magnetiche".
- UNI EN ISO 3452 – "Prove non distruttive –Esame con liquidi penetranti".
- UNI EN ISO 8504 – "Preparazione dei supporti di acciaio prima dell'applicazione di pitture e prodotti similari – Metodi di preparazione delle superfici".
- UNI EN ISO 8503 – "Preparazione di supporti di acciaio prima dell'applicazione di prodotti vernicianti e prodotti simili – Caratteristiche di rugosità superficiale di supporti di acciaio puliti mediante sabbiatura".
- ISO 19840 – "Paints and varnishes — Corrosion protection of steel structures by protective paint systems — Measurement of, and acceptance criteria for, the thickness of dry films on rough surfaces".
- UNI EN 12570 - "Valvole industriali - Metodo per il dimensionamento dell'elemento di manovra".
- UNI EN 12627 - "Valvole industriali. Estremità a saldare di testa per valvole di acciaio."
- UNI CEI EN ISO 80079-36 - "Atmosfere esplosive - Parte 36: Apparecchi non elettrici destinati alle atmosfere esplosive - Metodo e requisiti di base"
- UNI EN 13774 - "Valvole per i sistemi di distribuzione gas con pressione massima di esercizio non maggiori di 16 bar. Requisiti prestazionali".
- UNI EN 14141 - "Valvole per il trasporto di gas naturale in condotte - Requisiti prestazionali e prove".
- UNI EN 12007-1 – "Infrastrutture del gas – Condotte con pressione massima di esercizio non maggiore di 16 bar – Parte 1: Raccomandazioni funzionali generali".
- UNI EN 12007-3 – "Trasporto e distribuzione di gas – Condotte con pressione massima di esercizio non maggiore di 16 bar – Parte 3: Raccomandazioni funzionali specifiche per condotte di acciaio".
- UNI EN 1594 – "Trasporto e distribuzione di gas – Condotte per pressione massima di esercizio maggiore di 16 bar – Requisiti funzionali".
- UNI EN ISO 228-1 - "Filettature di tubazioni per accoppiamento non a tenuta sul filetto - Designazione, dimensioni e tolleranze".
- API SPEC 6D - "Specification for Pipeline Valves (Gate, Plug, Ball, and Check Valves)"
- ASME B 16.10 - "Face to Face and End to End Dimensions of Valves"
- ASME B 16.25 - "Buttwelding Ends"
- ASME B 16.5 - "Pipe Flanges and Flanged Fittings"

Opera intellettuale di proprietà di Italgas Reti S.p.A. - Redazione ed emissione a cura dell'unità centrale "Normativa" - È vietato ogni uso, divulgazione e riproduzione, anche parziale, che non sia stato preventivamente e specificamente autorizzato dall'Unità Emittente - La Società si riserva la facoltà di tutelare i propri diritti a termini di legge.

13 APPENDICI

- APPENDICE 1 - "Valvola a maschio rovescio, con estremità a saldare di testa, per interramento diretto, con manovra in pozzetto, ANSI 150"
- APPENDICE 2 - "Valvola a maschio rovescio, con estremità a saldare di testa, per interramento diretto, con manovra in pozzetto, ANSI 300"
- APPENDICE 3 - "Valvola a sfera flottante, con estremità a saldare di testa, per interramento diretto, con manovra in pozzetto, ANSI 150"
- APPENDICE 4 - "Valvola a sfera fissa, con estremità a saldare di testa, per interramento diretto, con manovra in pozzetto, ANSI 150"
- APPENDICE 5 - "Valvola a sfera flottante, con estremità a saldare di testa, per interramento diretto, con manovra in pozzetto, ANSI 300"
- APPENDICE 6 - "Valvola a sfera flottante, con estremità a saldare di testa, ANSI 150"
- APPENDICE 7 - "Valvola a sfera flottante, con estremità a saldare di testa e filettata, ANSI 150"
- APPENDICE 8 - "Valvola a sfera flottante, con estremità BW/RF, ANSI 150"
- APPENDICE 9 - "Valvola a sfera flottante, con estremità BW/RF, ANSI 300"
- APPENDICE 10 - "Valvola a sfera flottante, con estremità flangiate, ANSI 150"
- APPENDICE 11 - "Valvola a sfera fissa, con estremità flangiate, ANSI 150"
- APPENDICE 12 - "Valvola a sfera flottante, con estremità flangiate, ANSI 300"
- APPENDICE 13 - "Valvola a sfera flottante, con estremità flangiate, ANSI 600"
- APPENDICE 14 - "Valvola a farfalla, di acciaio, estremità a saldare di testa"
- APPENDICE 15 - "Fac-simile di dichiarazione di conformità alla presente S.T.V.F.C."

Opera intellettuale di proprietà di Italgas Reti S.p.A. - Redazione ed emissione a cura dell'unità centrale "Normativa" - È vietato ogni uso, divulgazione e riproduzione, anche parziale, che non sia stato preventivamente e specificamente autorizzato dall'Unità Emittente - La Società si riserva la facoltà di tutelare i propri diritti a termini di legge.

APPENDICE 1

VALVOLA A MASCHIO ROVESCIO, CON ESTREMITA' A SALDARE DI TESTA, PER INTERRAMENTO DIRETTO, CON MANOVRA IN POZZETTO, ANSI 150

Codice materiale 4010202515/A.

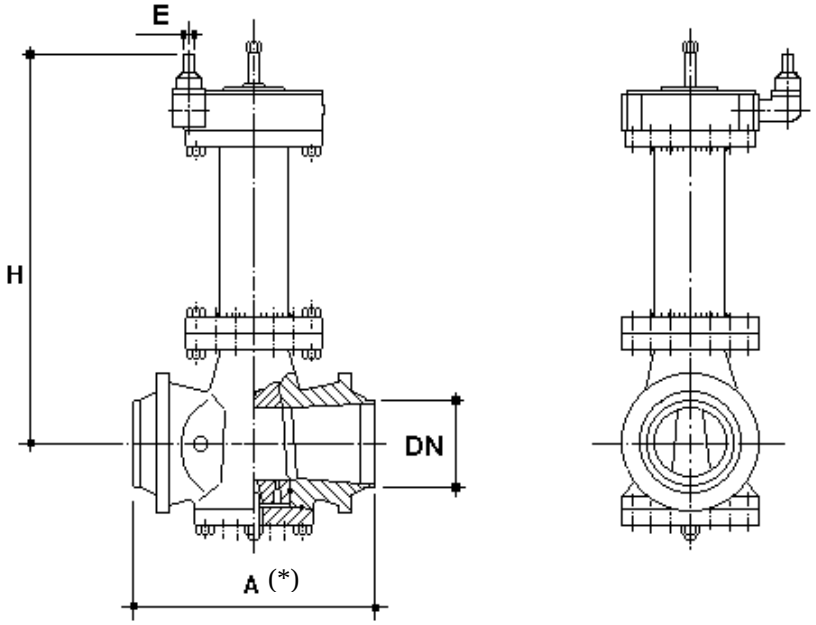

Figura 1

LUOGO PERICOLOSO : zona 1 secondo D.Lgs. 12 giugno 2003 n. 233 (apparecchi ammessi di categoria 2G o superiore), rif. p.to 5.2.

PRESSIONE MASSIMA DI ESERCIZIO (MOP): 0,5 MPa (5 bar)

DN : diametro nominale

OTTURATORE : con passaggio Venturi

SCARTAMENTO* (A) : conforme alla Norme di riferimento applicate:

- ASME B16.10, se è applicata la Norma API SPEC 6D
- UNI EN 12982, se sono applicate le Norme UNI EN

ESTREMITA' : vedere p.to 6.5.

TIPO DI MANOVRA : azionamento a mezzo di riduttore manuale, fisso, con chiave asportabile

RIVESTIMENTO PROTETTIVO: vedere p.to 6.9.

Tabella 1 - Caratteristiche dimensionali

Codice materiale	DN		H	E (1)	Massa (2)
	pollici	mm	mm	mm	kg
40102025150	12	300	1060	22 x 22	350
40102025151	14	350	1080	22 x 22	435
40102025152	16	400	1100	22 x 22	760
40102025154	20	500	1160	22 x 22	1175

(1) Quadro di manovra con altezza utile di ~ 25 mm per l'uso di chiave di manovra a T

(2) Indicativa

Opera intellettuale di proprietà di Italgas Reti S.p.A. - Redazione ed emissione a cura dell'unità centrale "Normativa" - È vietato ogni uso, divulgazione e riproduzione, anche parziale, che non sia stato preventivamente e specificamente autorizzato dall'Unità Emittente - La Società si riserva la facoltà di tutelare i propri diritti a termini di legge.

APPENDICE 2

VALVOLA A MASCHIO ROVESCIO, CON ESTREMITA' A SALDARE DI TESTA, PER INTERRAMENTO DIRETTO, CON MANOVRA IN POZZETTO, ANSI 300

Codice materiale 4010202516.

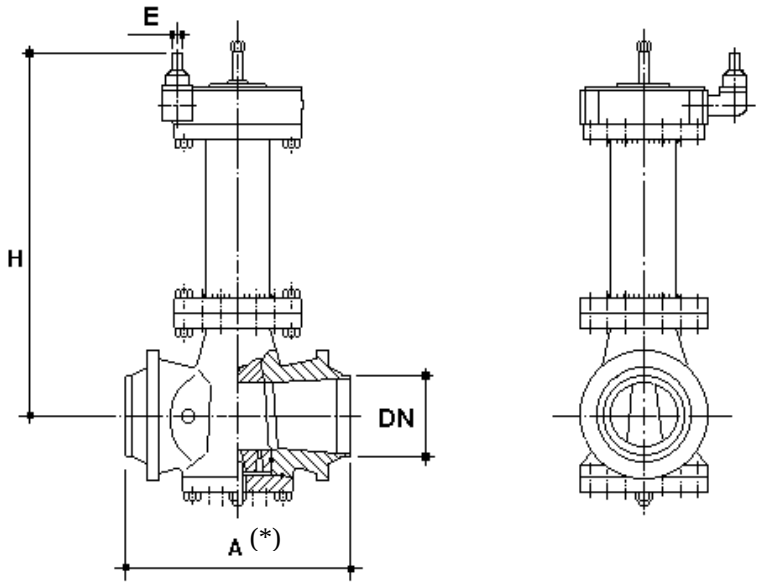

Figura 1

LUOGO PERICOLOSO : zona 1 secondo DLgs 12 giugno 2003 n. 233 (apparecchi ammessi di categoria 2G o superiore), rif. p.to 5.2.
PRESSIONE MASSIMA DI ESERCIZIO (MOP) : 2,4 MPa (24 bar)
DN : diametro nominale
OTTURATORE : con passaggio Venturi
SCARTAMENTO* (A) : conforme alla Norma UNI EN 12982
ESTREMITA' : vedere p.to 6.5.
TIPO DI MANOVRA : azionamento a mezzo di riduttore manuale, fisso, con chiave asportabile
RIVESTIMENTO PROTETTIVO : vedere p.to 6.9.

Tabella 1 - Caratteristiche dimensionali

Codice materiale	DN		H	E (1)	Massa (2)
	pollici	mm	mm	mm	kg
40102025161	6	150	990	22 x 22	156
40102025162	8	200	1010	22 x 22	225
40102025163	10	250	1040	22 x 22	320
40102025164	12	300	1060	22 x 22	410
40102025165	14	350	1080	22 x 22	525
40102025166	16	400	1100	22 x 22	745
40102025168	20	500	1160	22 x 22	1385

(1) Quadro di manovra con altezza utile di ~ 25 mm per l'uso di chiave di manovra a T
(2) Indicativa

Opera intellettuale di proprietà di Italgas Reti S.p.A. - Redazione ed emissione a cura dell'unità centrale "Normativa" - È vietato ogni uso, divulgazione e riproduzione, anche parziale, che non sia stato preventivamente e specificamente autorizzato dall'Unità Emittente - La Società si riserva la facoltà di tutelare i propri diritti a termini di legge.

APPENDICE 3

VALVOLA A SFERA FLOTTANTE, CON ESTREMITA' A SALDARE DI TESTA, PER INTERRAMENTO DIRETTO, CON MANOVRA IN POZZETTO, ANSI 150

Codice materiale 4010207152/5.

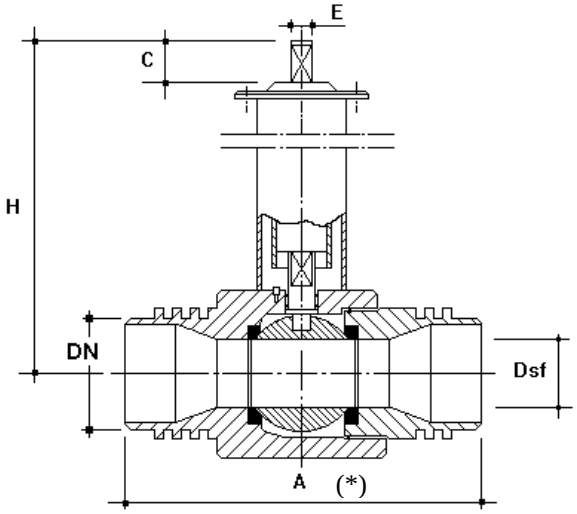

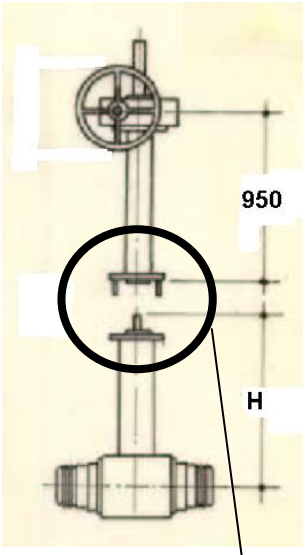

Vedere Figura 3

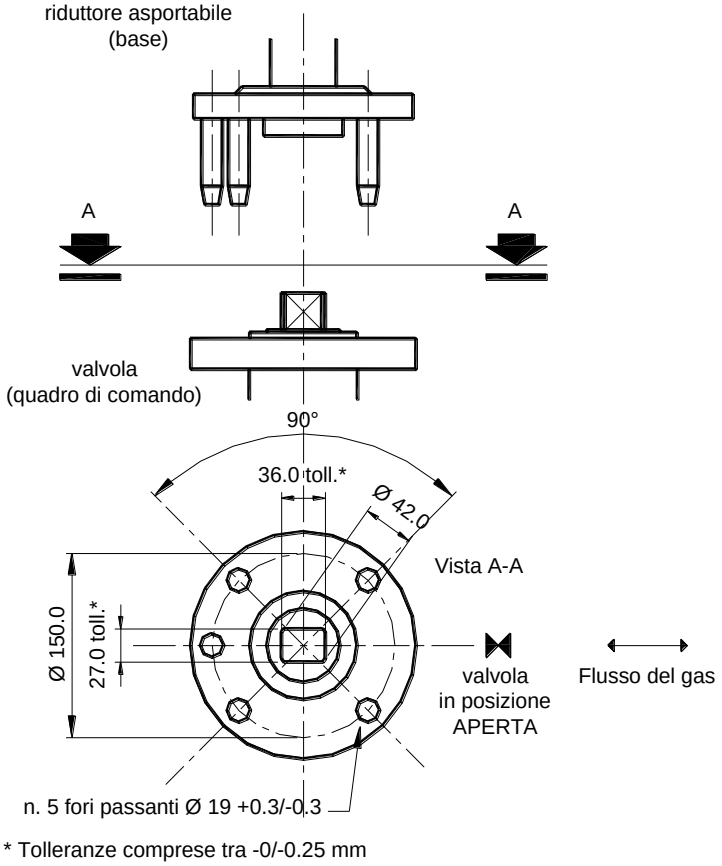

Figura 2

Figura 3 - Accoppiamento Valvola / Riduttore Asportabile

Opera intellettuale di proprietà di Italgas Reti S.p.A. - Redazione ed emissione a cura dell'unità centrale "Normativa" - È vietato ogni uso, divulgazione e riproduzione, anche parziale, che non sia stato preventivamente e specificamente autorizzato dall'Unità Emittente - La Società si riserva la facoltà di tutelare i propri diritti a termini di legge.

APPENDICE 3

LUOGO PERICOLOSO : zona 1 secondo D.Lgs. 12 giugno 2003 n. 233 (apparecchi ammessi di categoria 2G o superiore), rif. p.to 5.2.
PRESSIONE MASSIMA DI ESERCIZIO (MOP) : 1,2 MPa (12 bar)
DN : diametro nominale
OTTURATORE : sfera flottante
Dsf : diametro del foro di passaggio nell'otturatore conforme alla Norma applicata (vedere p.to 6.2.)
SCARTAMENTO* (A) : conforme alle Norma UNI EN 12982
ESTREMITA' : Vedere p.to 6.5.
TIPO DI MANOVRA : per DN ≤ 6" x 4" : azionamento diretto con chiave asportabile (Figura 1)
per DN 8" x 6" : azionamento a mezzo di riduttore manuale, asportabile, con volantino (Figura 2) o manovella
FLANGIA DI ACCOPPIAMENTO AL RIDUTTORE : Figura 3
RIVESTIMENTO PROTETTIVO : vedere p.to 6.9.

Tabella 1 - Caratteristiche dimensionali

Codice materiale	DN		Dsf	H	E (1)	Massa (3)
	pollici	mm	mm	mm	mm	kg
40102071520	1 ½	40	pieno	995	22 x 22	13
40102071521	2	50	pieno	995	22 x 22	18
40102071523	3	80	pieno	1005	22 x 22	30
40102071524	4	100	pieno	1025	22 x 22	44
40102071556	6 x 4	150 x 100	ridotto	1055	22 x 22	61
40102071558	8 x 6	200 x 150	ridotto	1090	36 x 27 (2)	144

(1) Quadro di manovra con altezza utile di:
- ~ 25 mm per le valvole con uso di chiave di manovra a T;
- 30 mm per l'accoppiamento valvola / riduttore di manovra asportabile

(2) Dimensioni riferite al quadro di manovra dell'accoppiamento valvola / riduttore di manovra asportabile
(3) Indicativa

Opera intellettuale di proprietà di Italgas Reti S.p.A. - Redazione ed emissione a cura dell'unità centrale "Normativa" - È vietato ogni uso, divulgazione e riproduzione, anche parziale, che non sia stato preventivamente e specificamente autorizzato dall'Unità Emittente - La Società si riserva la facoltà di tutelare i propri diritti a termini di legge.

APPENDICE 4

VALVOLA A SFERA FISSA, CON ESTREMITA' A SALDARE DI TESTA, PER INTERRAMENTO DIRETTO, CON MANOVRA IN POZZETTO, ANSI 150

Codice materiale 4010207156/A.

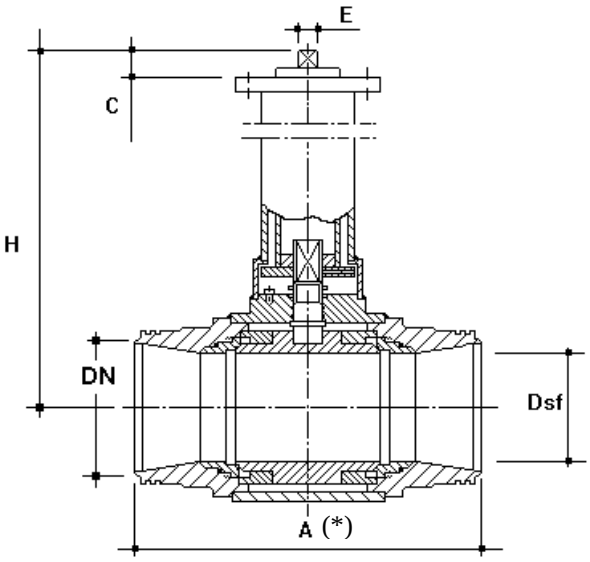

Figura 1

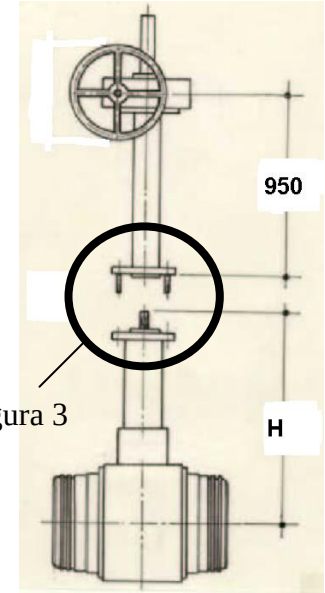

Vedere Figura 3

Figura 2

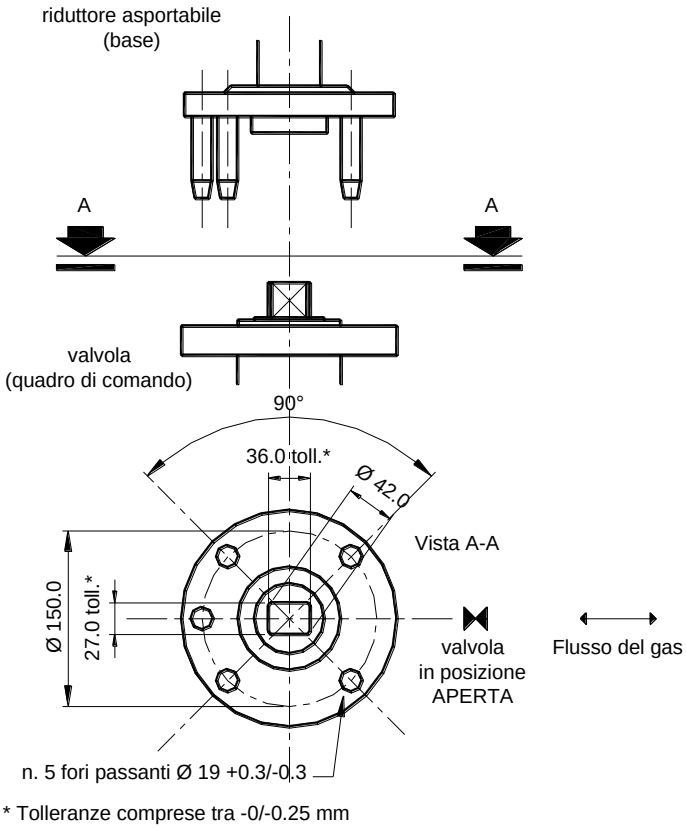

Figura 3 - Accoppiamento Valvola / Riduttore Asportabile

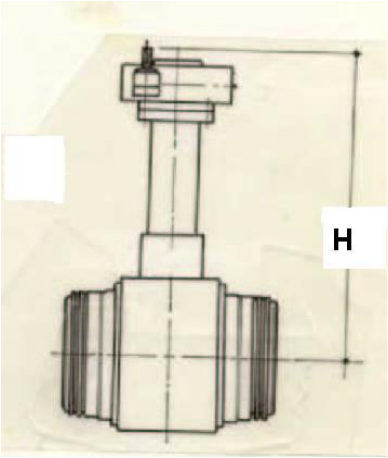

Figura 4

Opera intellettuale di proprietà di Italgas Reti S.p.A. - Redazione ed emissione a cura dell'unità centrale "Normativa" - È vietato ogni uso, divulgazione e riproduzione, anche parziale, che non sia stato preventivamente e specificamente autorizzato dall'Unità Emittente - La Società si riserva la facoltà di tutelare i propri diritti a termini di legge.

APPENDICE 4

LUOGO PERICOLOSO : zona 1 secondo DLgs 12 giugno 2003 n. 233 (apparecchi ammessi di categoria 2G o superiore), rif. p.to 5.2.
PRESSIONE MASSIMA DI ESERCIZIO (MOP) : 1,2 MPa (12 bar)
DN : diametro nominale
OTTURATORE : sfera imperniata
Dsf : diametro del foro di passaggio nell'otturatore conforme alla Norma applicata (vedere p.to 6.2.)
SCARTAMENTO* (A) : conforme alla Norma UNI EN 12982
ESTREMITA' : vedere p.to 6.5.
TIPO DI MANOVRA : per DN 10" x 8" : azionamento a mezzo di riduttore, asportabile, con volantino o manovella (Figure 1 - 2 - 3)
per DN ≥ 12" x 10" : azionamento a mezzo di riduttore, fisso, con chiave asportabile (Figura 4)
FLANGIA DI ACCOPPIAMENTO AL RIDUTTORE : vedere Figura 3
RIVESTIMENTO PROTETTIVO : vedere p.to 6.9.

Tabella 1 - Caratteristiche dimensionali

Codice materiale	DN		Dsf mm	H mm	E (1) mm	Massa (3) kg
	pollici	mm				
40102071560	10 x 8	250 x 200	ridotto	1110	36 x 27 (2)	230
40102071562	12 x 10	300 x 250	ridotto	1140	22 x 22	420
40102071564	14 x 10	350 x 250	ridotto	1150	22 x 22	480
40102071565	16 x 12	400 x 300	ridotto	1150	22 x 22	660

(1) Quadro di manovra con altezza utile di:
- ~ 25 mm per le valvole con uso di chiave di manovra a T;
- 30 mm per l'accoppiamento valvola / riduttore di manovra asportabile

(2) Dimensioni riferite al quadro di manovra dell'accoppiamento valvola / riduttore di manovra asportabile
(3) Indicativa

Opera intellettuale di proprietà di Italgas Reti S.p.A. - Redazione ed emissione a cura dell'unità centrale "Normativa" - È vietato ogni uso, divulgazione e riproduzione, anche parziale, che non sia stato preventivamente e specificamente autorizzato dall'Unità Emittente - La Società si riserva la facoltà di tutelare i propri diritti a termini di legge.

APPENDICE 5

VALVOLA A SFERA FLOTTANTE, CON ESTREMITA' A SALDARE DI TESTA, PER INTERRAMENTO DIRETTO, CON MANOVRA IN POZZETTO, ANSI 300

Codice materiale 4010207157.

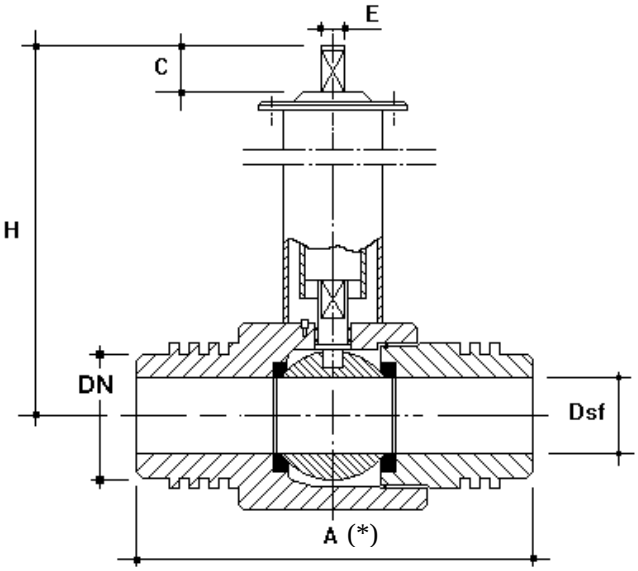

Figura 1

LUOGO PERICOLOSO : zona 1 secondo D.Lgs. 12 giugno 2003 n. 233 (apparecchi ammessi di categoria 2G o superiore), rif. p.to 5.2.
PRESSIONE MASSIMA DI ESERCIZIO (MOP) :2,4 MPa (24 bar)
DN : diametro nominale
OTTURATORE : sfera flottante
Dsf : diametro del foro di passaggio nell'otturatore conforme alla Norma applicata (vedere p.to 6.2.)
SCARTAMENTO* (A) : conforme alla Norma UNI EN 12982
ESTREMITA' : vedere p.to 6.5.
TIPO DI MANOVRA : azionamento diretto con chiave asportabile
RIVESTIMENTO PROTETTIVO : vedere p.to 6.9.

Tabella 1 - Caratteristiche dimensionali

Codice materiale	DN		Dsf	H	E (1)	Massa (2)
	pollici	mm	mm	mm	mm	kg
40102071574	3	80	pieno	1005	22 x 22	30
40102071575	4	100	pieno	1025	22 x 22	44

(1) Quadro di manovra con altezza utile di ~ 25 mm per le valvole con uso di chiave di manovra a T
(2) Indicativa

Opera intellettuale di proprietà di Italgas Reti S.p.A. - Redazione ed emissione a cura dell'unità centrale "Normativa" - È vietato ogni uso, divulgazione e riproduzione, anche parziale, che non sia stato preventivamente e specificamente autorizzato dall'Unità Emittente - La Società si riserva la facoltà di tutelare i propri diritti a termini di legge.

APPENDICE 6

VALVOLA A SFERA FLOTTANTE, CON ESTREMITA' A SALDARE DI TESTA, ANSI 150

Codice materiale 40102071566

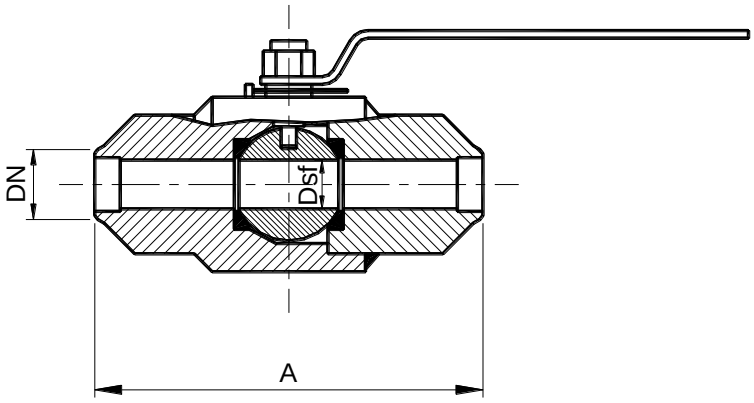

Figura 1

LUOGO PERICOLOSO : zona 1 secondo D.Lgs. 12 giugno 2003 n. 233 (apparecchi ammessi di categoria 2G o superiore), rif. p.to 5.2.
PRESSIONE MASSIMA DI ESERCIZIO (MOP) : 0,5 MPa (5 bar)
DN : diametro nominale
OTTURATORE : sfera flottante
Dsf : diametro del foro di passaggio nell'otturatore conforme alla Norma applicata (vedere p.to 6.2.)
SCARTAMENTO : conforme alla Norma UNI EN 12982
ESTREMITA' : vedere p.to 6.5.
TIPO DI MANOVRA : azionamento diretto con leva
RIVESTIMENTO PROTETTIVO : vedere p.to 6.9.

Tabella 1 - Caratteristiche dimensionali

Codice materiale	DN		Dsf	A	Massa (1)
	pollici	mm	mm	mm	kg
40102071566	¾	20	pieno	152	2

(1) Indicativa

Opera intellettuale di proprietà di Italgas Reti S.p.A. - Redazione ed emissione a cura dell'unità centrale "Normativa" - È vietato ogni uso, divulgazione e riproduzione, anche parziale, che non sia stato preventivamente e specificamente autorizzato dall'Unità Emittente - La Società si riserva la facoltà di tutelare i propri diritti a termini di legge.

APPENDICE 7

VALVOLA A SFERA FLOTTANTE, CON ESTREMITA' A SALDARE DI TESTA E FILETTATA, ANSI 150

Codice materiale 40102071567

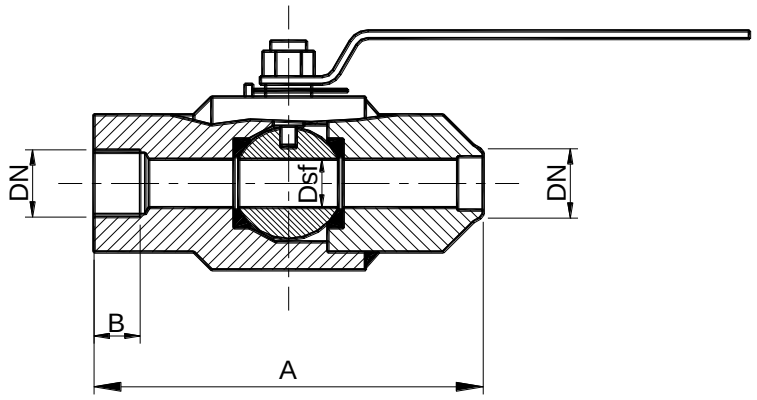

Figura 1

LUOGO PERICOLOSO : zona 1 secondo D.Lgs. 12 giugno 2003 n. 233 apparecchi ammessi di categoria 2G o superiore), rif. p.to 5.2.
PRESSIONE MASSIMA DI ESERCIZIO (MOP) : 0,5 MPa (5 bar)
DN : diametro nominale
OTTURATORE : sfera flottante
Dsf : diametro del foro di passaggio nell'otturatore conforme alla Norma applicata (vedere p.to 6.2.)
SCARTAMENTO : conforme alla Norma UNI EN 12982 (per analogia di costruzione alla valvola con entrambe le estremità a saldare di testa)
ESTREMITA' : a saldare : vedere p.to 6.5.
: filettata : conforme a norma UNI EN ISO 228-1
TIPO DI MANOVRA : azionamento diretto con leva
RIVESTIMENTO PROTETTIVO : vedere p.to 6.9.

Tabella 1 - Caratteristiche dimensionali

Codice materiale	DN		Dsf	A	Massa (1)
	pollici	mm	mm	mm	Kg
40102071567	¾	20	pieno	152	2

(1) Indicativa

Opera intellettuale di proprietà di Italgas Reti S.p.A. - Redazione ed emissione a cura dell'unità centrale "Normativa" - È vietato ogni uso, divulgazione e riproduzione, anche parziale, che non sia stato preventivamente e specificamente autorizzato dall'Unità Emittente - La Società si riserva la facoltà di tutelare i propri diritti a termini di legge.

APPENDICE 8

VALVOLA A SFERA FLOTTANTE, CON ESTREMITA' BW/RF, ASME 150

Codice materiale 4010207175.

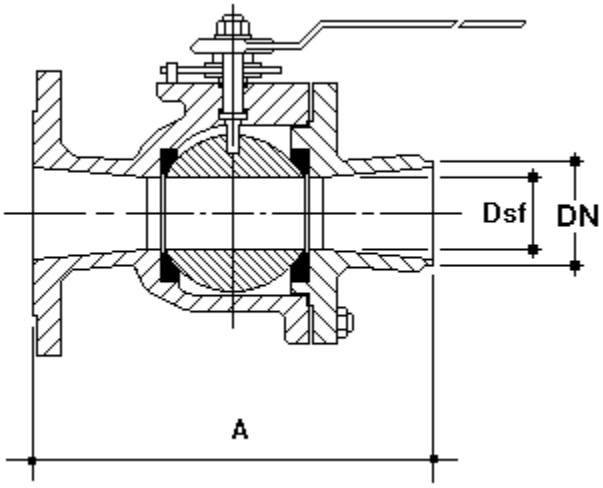

Figura 1

LUOGO PERICOLOSO : zona 1 secondo D.Lgs. 12 giugno 2003 n. 233 (apparecchi ammessi di categoria 2G o superiore), rif. p.to 5.2.
PRESSIONE MASSIMA DI ESERCIZIO (MOP) : 1,2 MPa (12 bar)
DN : diametro nominale
OTTURATORE : sfera flottante
Dsf : diametro del foro di passaggio nell'otturatore conforme alla norma applicata (vedere p.to 6.2.)
SCARTAMENTO : conforme alla Norma UNI EN 558
ESTREMITA' : lato flangiato : flangiato con risalto a gradino secondo ASME B16.5, classe 150 RF
lato a saldare : vedere p.to 6.5.
TIPO DI MANOVRA : azionamento diretto con leva
RIVESTIMENTO PROTETTIVO : vedere p.to 6.9.

Tabella 1 - Caratteristiche dimensionali

Codice materiale	DN		Dsf	A	Massa (1)
	pollici	mm	mm	mm	kg
40102071755	1 ½	40	ridotto	165	4.2
40102071756	2	50	ridotto	178	8
40102071758	3	80	ridotto	203	20

(1) Indicativa

Opera intellettuale di proprietà di Italgas Reti S.p.A. - Redazione ed emissione a cura dell'unità centrale "Normativa" - È vietato ogni uso, divulgazione e riproduzione, anche parziale, che non sia stato preventivamente e specificamente autorizzato dall'Unità Emittente - La Società si riserva la facoltà di tutelare i propri diritti a termini di legge.

APPENDICE 9

VALVOLA A SFERA FLOTTANTE, CON ESTREMITA' BW/RF, ASME 300

Codice materiale 4010207176.

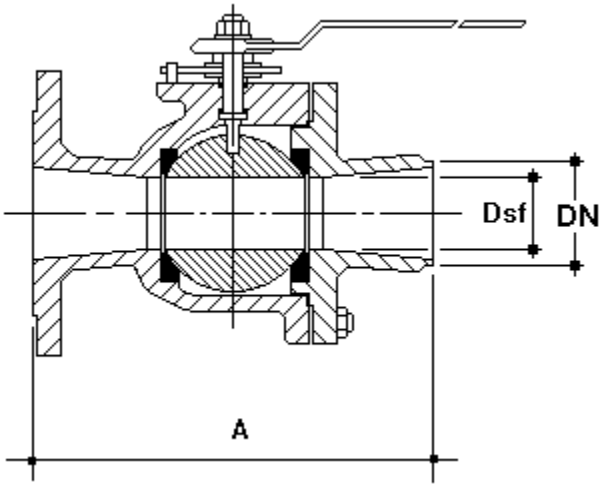

Figura 1

LUOGO PERICOLOSO : zona 1 secondo D.Lgs. 12 giugno 2003 n. 233 (apparecchi ammessi di categoria 2G o superiore), rif. p.to 5.2.
PRESSIONE MASSIMA DI ESERCIZIO (MOP) : 2,4 MPa (24 bar)
DN : diametro nominale
OTTURATORE : sfera flottante
Dsf : diametro del foro di passaggio nell'otturatore conforme alla norma applicata (vedere p.to 6.2.)
SCARTAMENTO : conforme alla Norma UNI EN 558
ESTREMITA' : lato flangiato : flangiato con risalto a gradino secondo ASME B 16.5, classe 300 RF
lato a saldare : vedere p.to 6.5.
TIPO DI MANOVRA : azionamento diretto con leva
RIVESTIMENTO PROTETTIVO : vedere p.to 6.9.

Tabella 1 - Caratteristiche dimensionali

Codice materiale	DN		Dsf	A	Massa (1)
	pollici	mm	mm	mm	kg
40102071765	1 ½	40	ridotto	190	8.5
40102071766	2	50	ridotto	216	13.5
40102071768	3	80	ridotto	283	25

(1) Indicativa

Opera intellettuale di proprietà di Italgas Reti S.p.A. - Redazione ed emissione a cura dell'unità centrale "Normativa" - È vietato ogni uso, divulgazione e riproduzione, anche parziale, che non sia stato preventivamente e specificamente autorizzato dall'Unità Emittente - La Società si riserva la facoltà di tutelare i propri diritti a termini di legge.

APPENDICE 10

VALVOLA A SFERA FLOTTANTE CON ESTREMITA' FLANGIATE, ASME 150

Codice materiale 4010207183/8.

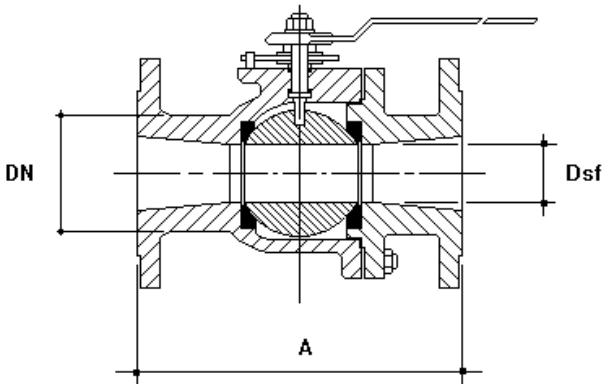

Figura 1

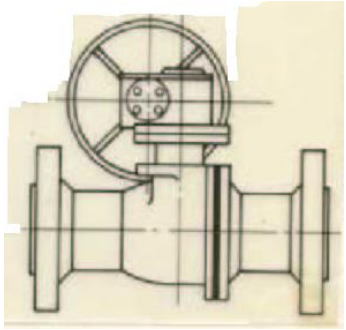

Figura 2

LUOGO PERICOLOSO : zona 1 secondo D.Lgs. 12 giugno 2003 n. 233 (apparecchi ammessi di categoria 2G o superiore), rif. p.to 5.2.
PRESSIONE MASSIMA DI ESERCIZIO (MOP) : 1,2 MPa (12 bar)
DN : diametro nominale
OTTURATORE : sfera flottante
Dsf : diametro del foro di passaggio nell'otturatore conforme alla norma applicata (vedere p.to 6.2.)
SCARTAMENTO : conforme alla Norma UNI EN 558
ESTREMITA' : flangiate con risalto a gradino secondo ASME B 16.5, classe 150 RF
TIPO DI MANOVRA : per DN ≤ 8" x 6" : azionamento diretto con leva (Figura 1)
per DN ≥ 8" : azionamento a mezzo di riduttore, fisso, con volantino (Figura 2)
RIVESTIMENTO PROTETTIVO : vedere p.to 6.9.

Tabella 1 - Caratteristiche dimensionali

Codice materiale	DN		Dsf	A	Massa (1)
	pollici	mm	mm	mm	kg
40102071832	1 ½	40	pieno	165	11.3
40102071834	2	50	pieno	178	13
40102071836	3	80	pieno	203	25
40102071837	4	100	pieno	229	41
40102071881	6 x 4	150 x 100	ridotto	267	58
40102071838	6	150	pieno	394	118
40102071882	8 x 6	200 x 150	ridotto	292	118
40102071839	8	200	pieno	457	149
40102071883	10 x 8	250 x 200	ridotto	330	168

(1) Indicativa

Opera intellettuale di proprietà di Italgas Reti S.p.A. - Redazione ed emissione a cura dell'unità centrale "Normativa" - È vietato ogni uso, divulgazione e riproduzione, anche parziale, che non sia stato preventivamente e specificamente autorizzato dall'Unità Emittente - La Società si riserva la facoltà di tutelare i propri diritti a termini di legge.

APPENDICE 11

VALVOLA A SFERA FISSA, CON ESTREMITA' FLANGIATE, ASME 150

Codice materiale 4010207183/8/A.

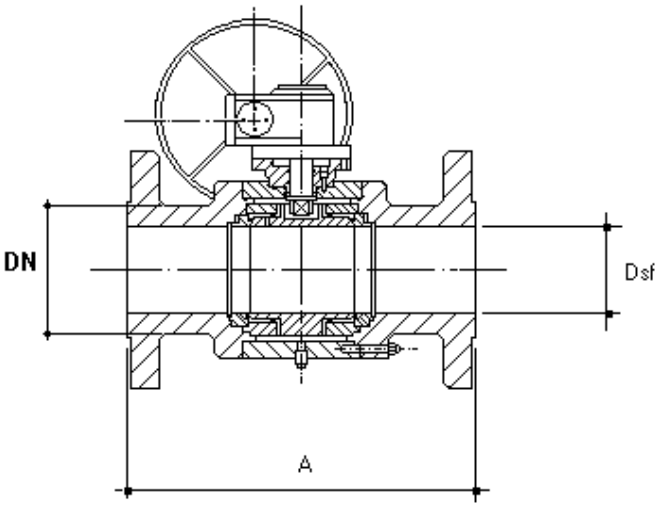

Figura 1

LUOGO PERICOLOSO : zona 2 secondo DLgs 12 giugno 2003 n. 233 (apparecchi ammessi di categoria 3G o superiore), rif. p.to 5.2.
PRESSIONE MASSIMA DI ESERCIZIO (MOP) : 1,2 MPa (12 bar)
DN : diametro nominale
OTTURATORE : sfera imperniata
Dsf : diametro del foro di passaggio nell'otturatore conforme alla norma applicata (vedere p.to 6.2.)
SCARTAMENTO : conforme alla Norma UNI EN 558
ESTREMITA' : flangiate con risalto a gradino secondo ASME B 16.5, classe 150 RF
TIPO DI MANOVRA : azionamento a mezzo di riduttore, fisso, con volantino
RIVESTIMENTO PROTETTIVO : vedere p.to 6.9.

Tabella 1 - Caratteristiche dimensionali

Codice materiale	DN		Dsf	A	Massa (1)
	pollici	mm	mm	mm	kg
40102071840	10	250	pieno	533	454
40102071884	12 x 10	300 x 250	ridotto	610	513
40102071830	12	300	pieno	610	680
40102071885	14 x 10	350 x 250	ridotto	686	561
40102071831	14	350	pieno	686	882
40102071833	16	400	pieno	762	1050

(1) Indicativa

Opera intellettuale di proprietà di Italgas Reti S.p.A. - Redazione ed emissione a cura dell'unità centrale "Normativa" - È vietato ogni uso, divulgazione e riproduzione, anche parziale, che non sia stato preventivamente e specificamente autorizzato dall'Unità Emittente - La Società si riserva la facoltà di tutelare i propri diritti a termini di legge.

APPENDICE 12

VALVOLA A SFERA FLOTTANTE, CON ESTREMITA' FLANGIATE, ASME 300

Codice materiale 4010207184/7.

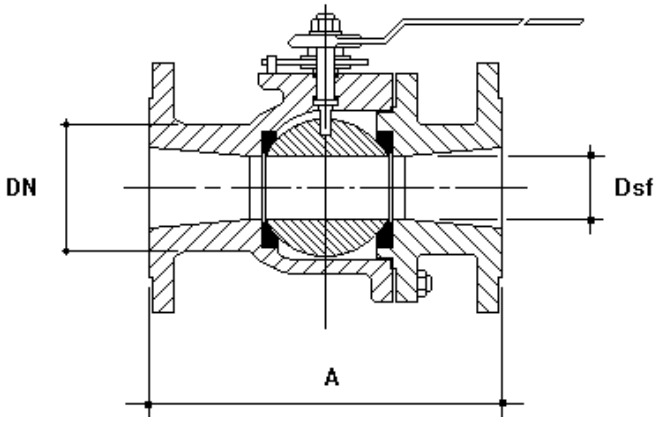

Figura 1

LUOGO PERICOLOSO : zona 1 secondo D.Lgs. 12 giugno 2003 n. 233 (apparecchi ammessi di categoria 2G o superiore), rif. p.to 5.2.
PRESSIONE MASSIMA DI ESERCIZIO (MOP) : 1,2 MPa (12 bar)
DN : diametro nominale
OTTURATORE : sfera flottante
Dsf : diametro del foro di passaggio nell'otturatore conforme alla norma applicata (vedere p.to 6.2.)
SCARTAMENTO : conforme alla Norma UNI EN 558
ESTREMITA' : flangiate con risalto a gradino, conformi alla Norma ASME B 16.5, classe 300
TIPO DI MANOVRA : azionamento diretto con leva
RIVESTIMENTO PROTETTIVO : vedere p.to 6.9.

Tabella 1 - Caratteristiche dimensionali

Codice materiale	DN		Dsf	A	Massa (1)
	pollici	mm	mm	mm	kg
40102071842	1 ½	40	pieno	190	15.2
40102071844	2	50	pieno	216	21
40102071846	3	80	pieno	283	46
40102071847	4	100	pieno	305	81
40102071872	6 x 4	150 x 100	ridotto	403	78

(1) Indicativa

Opera intellettuale di proprietà di Italgas Reti S.p.A. - Redazione ed emissione a cura dell'unità centrale "Normativa" - È vietato ogni uso, divulgazione e riproduzione, anche parziale, che non sia stato preventivamente e specificamente autorizzato dall'Unità Emittente - La Società si riserva la facoltà di tutelare i propri diritti a termini di legge.

APPENDICE 13

VALVOLA A SFERA FLOTTANTE, CON ESTREMITA' FLANGIATE, ANSI 600

Codice materiale 4010207185/6.

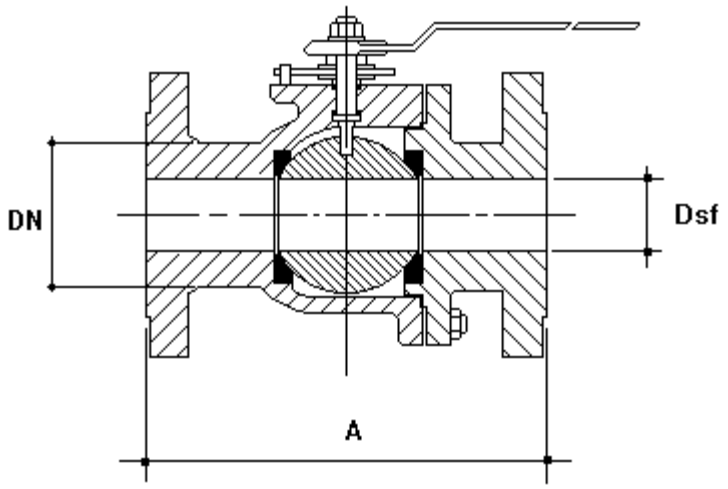

Figura 1

LUOGO PERICOLOSO : zona 2 secondo D.Lgs. 12 giugno 2003 n. 233 (apparecchi ammessi di categoria 3G o superiore), rif. p.to 5.2.
PRESSIONE MASSIMA DI ESERCIZIO (MOP) : 7,5 MPa (75 bar)
DN : diametro nominale
OTTURATORE : sfera flottante
Dsf : diametro del foro di passaggio nell'otturatore conforme alla norma applicata (vedere p.to 6.2.)
SCARTAMENTO : conforme alla Norma UNI EN 558
ESTREMITA' : flangiate con risalto a gradino, conformi alla Norma ANSI B 16.5, classe 600
TIPO DI MANOVRA : azionamento diretto con leva
RIVESTIMENTO PROTETTIVO : vedere p.to 6.9.

Tabella 1 - Caratteristiche dimensionali

Codice materiale	DN		Dsf	A	Massa (1)
	pollici	mm	mm	mm	kg
40102071851	1 ½	40	pieno	241	19
40102071852	2	50	pieno	292	25.5
40102071854	3	80	pieno	356	63
40102071866	6 x 4	150 x 100	ridotto	559	122

(1) Indicativa

Opera intellettuale di proprietà di Italgas Reti S.p.A. - Redazione ed emissione a cura dell'unità centrale "Normativa" - È vietato ogni uso, divulgazione e riproduzione, anche parziale, che non sia stato preventivamente e specificamente autorizzato dall'Unità Emittente - La Società si riserva la facoltà di tutelare i propri diritti a termini di legge.

APPENDICE 14

VALVOLA A FARFALLA, DI ACCIAIO, ESTREMITA' A SALDARE DI TESTA

Codice materiale 401020725..

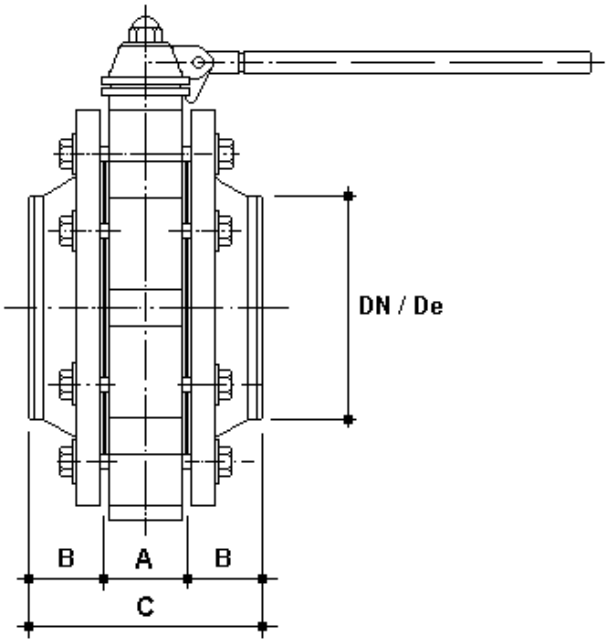

Figura 1

LUOGO PERICOLOSO : zona 1 secondo D.Lgs. 12 giugno 2003 n. 233 (apparecchi ammessi di categoria 2G o superiore), rif. p.to 5.2.
PRESSIONE MASSIMA DI ESERCIZIO (MOP) : 0,05 MPa (0,5 bar)
DN : diametro nominale
De : diametro esterno
CLASSE DELLA VALVOLA: PN 16
CORPO : tipo wafer (vedere Fig. 2 della Norma UNI EN 593)
SCARTAMENTO : conforme alla Norma UNI EN 558
CONNESSIONE : assemblata con flange
CLASSE DI FLANGIATURA : PN 16 secondo UNI EN 1092-1
TIPO DI MANOVRA : azionamento diretto con leva, asportabile
RIVESTIMENTO PROTETTIVO : vedere p.to 6.9.

Tabella 1 - Caratteristiche dimensionali

Codice materiale	DN		A	B	C	De	Massa (1)
	pollici	mm	mm	mm	mm	mm	kg
40102072536	2	50	43	45	133	60,3	11
40102072541	3	80	46	50	146	88,9	16
40102072543	4	100	52	52	156	114,3	21
40102072545	6	150	46	55	166	168,3	33

(1) Indicativa

Opera intellettuale di proprietà di Italgas Reti S.p.A. - Redazione ed emissione a cura dell'unità centrale "Normativa" - È vietato ogni uso, divulgazione e riproduzione, anche parziale, che non sia stato preventivamente e specificamente autorizzato dall'Unità Emittente - La Società si riserva la facoltà di tutelare i propri diritti a termini di legge.

APPENDICE 15

Dichiarazione di conformità del Fornitore
(secondo la Norma UNI CEI EN ISO/IEC 17050-1)

(1) **N°** .....

(2) **Nome del rilasciante:** .....

Indirizzo del rilasciante: .....

(3) **Oggetto della dichiarazione:** .....

(4) **I seguenti prodotti di Ns. costruzione:**

Ns. codice materiale (5)	**Codice materiale Italgas Reti** (6)
xxx	40102072536
xxx	xxx

L'oggetto della dichiarazione sopra descritto è conforme ai requisiti dei seguenti documenti:

Documenti n°	Titolo	Edizione/Data di emissione
(7) *S.T.V.F.C. 2000300*	*VALVOLE IN ACCIAIO PER CONDOTTE GAS*	*Edizione 1 del 15/06/2017*

Informazioni supplementari:

(8) .....

.....

.....

ATTENZIONE !!

FAC-SIMILE

Firmato per e per conto di:

.....

(Luogo e data di rilascio)

(9) ....

(Nome e funzione) (Firma o contrassegno equivalente autorizzato dal rilasciante)

LEGENDA:
1. La Dichiarazione deve essere rilasciata su carta intestata o, se visibili, su timbri applicati ed essere identificata in modo univoco (es. tramite numero di protocollo).
2. Il Responsabile che rilascia la Dichiarazione (Fornitore) deve essere specificato in modo inequivocabile.
3. L' "oggetto" deve essere descritto in modo inequivocabile affinché la dichiarazione di conformità possa essere riferita all'oggetto in questione.
4. Elencare tutti i prodotti per i quali si chiede l'ammissione all'utilizzo aziendale.
5. Per ogni singolo prodotto fornito riportare il codice materiale utilizzato dal Fornitore.
6. Per ogni singolo prodotto fornito riportare il codice materiale assegnato da Italgas Reti che si trova all'interno dei documenti di riferimento Italgas Reti. Nel caso non vi fossero, contattare la funzione SERTEC-NORM.
7. Riportare i riferimenti ai documenti Italgas Reti relativi ai prodotti proposti.
8. Indicare eventuali difformità rispetto alla documentazione di riferimento e tutte le altre informazioni ritenute utili dal Fornitore, ai fini della valutazione del prodotto (vedere nota 6) dell'appendice A della Norma UNI CEI EN ISO/IEC 17050-1).
9. Riportare la firma autografa della persona autorizzata al rilascio della Dichiarazione, indicando per esteso Nome, Cognome e Funzione all'interno dell'Organizzazione.

Opera intellettuale di proprietà di Italgas Reti S.p.A. - Redazione ed emissione a cura dell'unità centrale "Normativa" - È vietato ogni uso, divulgazione e riproduzione, anche parziale, che non sia stato preventivamente e specificamente autorizzato dall'Unità Emittente - La Società si riserva la facoltà di tutelare i propri diritti a termini di legge.